数 量 計 算 書

工 種	種 別	細 別	計 算 式 又 は 寸 法	計		単位	摘 要
土工							
	道路土工						
		掘削	土砂 187.5	188		m³	
		盛土	土砂 22.0	22		m³	
	運搬 処理工						
		残土運搬 処理	土砂 187.5+3.4-22.0-1.4=167.5	168		m³	
法面工							
	法面整形工						
		法面整形 (切土部)	切土部 144.2	144		m²	
		法面整形 (盛土部)	盛土部 36.5	37		m²	
	ネット柵 工						
		ネット柵 工	H=0.8m 18.0+3.5+2.5=24.0m	24		m	
ブロック積工							
	作業土工						
		床堀	3.4	3		m³	
		埋戻	1.4	1		m³	
	コンクリート ブロック積工						
		コンクリート ブロック積	控え35cm 裏込Co t=10cm･280×420×350･41.2kg/個 5.7	6		m²	
		裏込材	C-40 1.1	1		m³	
		基礎工	18-8-40BB L=3.6m	4		m	
舗装工							
	仮舗装工						
		路盤工	C-40 t=20cm 165.2	165		m²	

数 量 計 算 書

構造物 撤去工							
	構造物 取壊し工						
		構造物 取壊し	Co t=100 79.2×0.10=7.92	8		m^3	
	運搬 処理工						
		殻運搬 処理	Co殻 79.2×0.10=7.92	8		m^3	

土 量 計 算 書

測　点	距離	掘削			盛土			摘　要
		断面積 (㎡)	平均断面積 (㎡)	体積 (㎥)	断面積 (㎡)	平均断面積 (㎡)	体積 (㎥)	
No. 6 + 5.50	10.0	3.7	3.25	32.5	0.0	0.00	0.0	6+4.0
No. 6 + 15.50		2.8			0.0			
No. 6 + 15.50	3.6	2.8	2.70	9.7	0.0	0.20	0.7	
No. 6 + 19.10		2.6			0.4			
No. 6 + 19.10	4.5	2.6	2.55	11.5	0.4	0.20	0.9	
No. 7 + 3.60		2.5			0.0			
No. 7 + 3.60	3.6	2.5	2.30	8.3	0.0	0.00	0.0	
No. 7 + 7.20		2.1			0.0			
No. 7 + 7.20	9.8	2.1	1.55	15.2	0.0	0.20	2.0	
No. 7 + 17.00		1.0			0.4			
No. 7 + 17.00	3.0	1.0	1.80	5.4	0.4	0.45	1.4	
No. 8 + 0.00		2.6			0.5			
No. 8 + 0.00	2.0	2.6	2.70	5.4	0.5	0.55	1.1	
No. 8 + 2.00		2.8			0.6			
No. 8 + 2.00	13.0	2.8	3.15	41.0	0.6	0.55	7.2	
No. 8 + 15.00		3.5			0.5			
No. 8 + 15.00	3.5	3.5	3.35	11.7	0.5	0.65	2.3	
No. 8 + 18.50		3.2			0.8			
No. 8 + 18.50	1.5	3.2	2.90	4.4	0.8	0.80	1.2	
No. 9 + 0.00		2.6			0.8			
No. 9 + 0.00	6.0	2.6	3.70	22.2	0.8	0.40	2.4	
No. 9 + 6.00		4.8			0.0			
No. 9 + 6.00	3.0	4.8	4.05	12.2	0.0	0.25	0.8	
No. 9 + 9.00		3.3			0.5			
No. 9 + 9.00	2.5	3.3	3.20	8.0	0.5	0.80	2.0	
No. 9 + 11.50		3.1			1.1			9+13.5
No.								
No.								
No.								
No.								
No.								
No.								
No.								
No.								
計	66.0			187.5			22.0	

法 面 工 計 算 書

測　点	距離	法 面 （切 土）			法 面 （盛 土）			摘　要
		法長 (m)	平均法長 (m)	面積 (㎡)	法長 (m)	平均法長 (m)	面積 (㎡)	
No. 6 + 5.50	10.0	2.7	2.45	24.5	0.0	0.00	0.0	6+4.0
No. 6 + 15.50		2.2			0.0			
No. 6 + 15.50	3.6	2.2	2.05	7.4	0.0	0.45	1.6	
No. 6 + 19.10		1.9			0.9			
No. 6 + 19.10	4.5	1.9	1.95	8.8	0.9	0.45	2.0	
No. 7 + 3.60		2.0			0.0			
No. 7 + 3.60	3.6	2.0	1.85	6.7	0.0	0.00	0.0	
No. 7 + 7.20		1.7			0.0			
No. 7 + 7.20	9.8	1.7	1.25	12.3	0.0	0.20	2.0	
No. 7 + 17.00		0.8			0.4			
No. 7 + 17.00	3.0	0.8	1.95	5.9	0.4	0.55	1.7	
No. 8 + 0.00		3.1			0.7			
No. 8 + 0.00	2.0	3.1	2.90	5.8	0.7	0.70	1.4	
No. 8 + 2.00		2.7			0.7			
No. 8 + 2.00	13.0	2.7	2.35	30.6	0.7	1.15	15.0	
No. 8 + 15.00		2.0			1.6			
No. 8 + 15.00	3.5	2.0	2.00	7.0	1.6	1.50	5.3	
No. 8 + 18.50		2.0			1.4			
No. 8 + 18.50	1.5	2.0	2.00	3.0	1.4	1.35	2.0	
No. 9 + 0.00		2.0			1.3			
No. 9 + 0.00	6.0	2.0	2.65	15.9	1.3	0.65	3.9	
No. 9 + 6.00		3.3			0.0			
No. 9 + 6.00	3.0	3.3	3.00	9.0	0.0	0.00	0.0	
No. 9 + 9.00		2.7			0.0			
No. 9 + 9.00	2.5	2.7	2.90	7.3	0.0	0.65	1.6	
No. 9 + 11.50		3.1			1.3			9+13.5
No.								
No.								
No.								
No.								
No.								
No.								
No.								
No.								
No.								
No.								
計	66.0			144.2			36.5	

ブロック積工計算書

測　点	距離	床掘			埋戻			摘　要
		断面積（㎡）	平均断面積（㎡）	体積（㎥）	断面積（㎡）	平均断面積（㎡）	体積（㎥）	
No. 6 + 15.50	3.6	1.1	0.95	3.4	0.4	0.40	1.4	
No. 6 + 19.10		0.8			0.4			
No.								
No.								
No.				

ブロック積工計算書

測　点	距離	ブロック積　裏ｺﾝ有			裏込材　RC-40			摘　要
		法長（m）	平均法長（m）	面積（㎡）	断面積（㎡）	平均断面積（㎡）	体積（㎥）	
No. 6 + 15.50	3.6	1.67	1.57	5.7	0.3	0.30	1.1	
No. 6 + 19.10		1.46			0.3			
No.								
No.								
No.				

単 位 材 料 計 算 書

ブロック積工　　10㎡当り

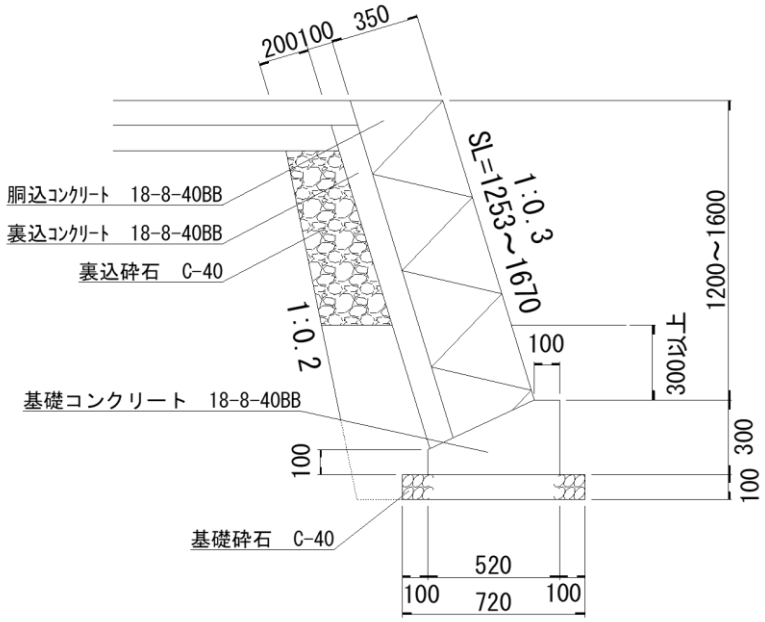

名　称	規　格	計　算　式	単位	数　量
ｺﾝｸﾘｰﾄﾌﾞﾛｯｸ積	控え35cm 280×420×350･41.2kg/個	10	m^2	10.0
胴込コンクリート	18-8-40BB	10.000×0.225	m^3	2.3
裏込コンクリート	18-8-40BB, t=100	10.000×0.100	m^3	1.0

単位材料計算書

基礎コンクリート　10m当り

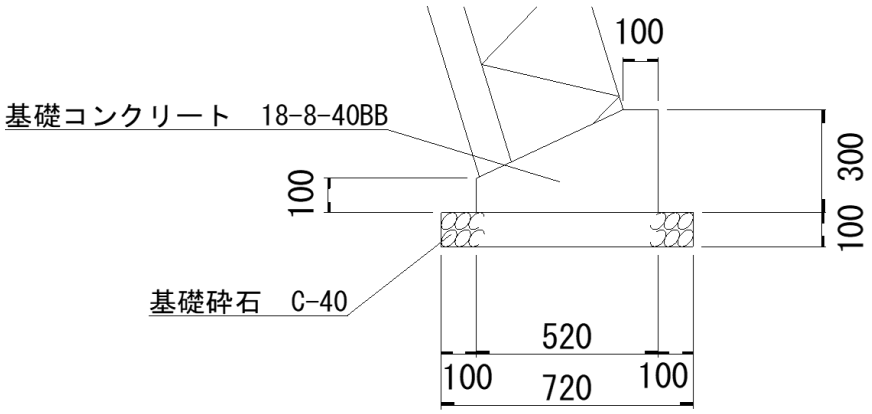

名　称	規　格	計　算　式	単位	数　量
基礎コンクリート	18-8-40BB	((0.520×0.300)-(0.420×0.200/2))×10.000	m^3	1.1
基礎ｺﾝｸﾘｰﾄ型枠		(0.100+0.300)×10.000	m^2	4.0
基礎砕石	C-40	0.720×10.000	m^2	7.2

舗 装 工 面 積 計 算 書

測　点	距離	路盤工 （C-40,t=200）						摘　要
		幅員 (m)	平均幅員 (m)	面積 (㎡)	幅員 (m)	平均幅員 (m)	面積 (㎡)	
No. 6 + 5.50	10.0	2.50	2.50	25.0				6+4.0
No. 6 + 15.50		2.50						
No. 6 + 15.50	3.6	2.50	2.50	9.0				
No. 6 + 19.10		2.50						
No. 6 + 19.10	4.5	2.50	2.50	11.3				
No. 7 + 3.60		2.50						
No. 7 + 3.60	3.6	2.50	2.50	9.0				
No. 7 + 7.20		2.50						
No. 7 + 7.20	9.8	2.50	2.50	24.5				
No. 7 + 17.00		2.50						
No. 7 + 17.00	3.0	2.50	2.50	7.5				
No. 8 + 0.00		2.50						
No. 8 + 0.00	2.0	2.50	2.50	5.0				
No. 8 + 2.00		2.50						
No. 8 + 2.00	13.0	2.50	2.50	32.5				
No. 8 + 15.00		2.50						
No. 8 + 15.00	3.5	2.50	2.50	8.8				
No. 8 + 18.50		2.50						
No. 8 + 18.50	1.5	2.50	2.50	3.8				
No. 9 + 0.00		2.50						
No. 9 + 0.00	6.0	2.50	2.50	15.0				
No. 9 + 6.00		2.50						
No. 9 + 6.00	3.0	2.50	2.50	7.5				
No. 9 + 9.00		2.50						
No. 9 + 9.00	2.5	2.50	2.50	6.3				
No. 9 + 11.50		2.50						9+13.5
No.								
No.								
No.								
No.								
No.								
No.								
No.								
No.								
計	66.0			165.2				

撤 去 工 面 積 計 算 書

測　点	距離	コンクリート舗装(t=100)						摘　要
		幅員 (m)	平均幅員 (m)	面積 (㎡)	幅員 (m)	平均幅員 (m)	面積 (㎡)	
No. 6 + 5.50	10.0	1.20	1.20	12.0				6+4.0
No. 6 + 15.50		1.20						
No. 6 + 15.50	3.6	1.20	1.20	4.3				
No. 6 + 19.10		1.20						
No. 6 + 19.10	4.5	1.20	1.20	5.4				
No. 7 + 3.60		1.20						
No. 7 + 3.60	3.6	1.20	1.20	4.3				
No. 7 + 7.20		1.20						
No. 7 + 7.20	9.8	1.20	1.20	11.8				
No. 7 + 17.00		1.20						
No. 7 + 17.00	3.0	1.20	1.20	3.6				
No. 8 + 0.00		1.20						
No. 8 + 0.00	2.0	1.20	1.20	2.4				
No. 8 + 2.00		1.20						
No. 8 + 2.00	13.0	1.20	1.20	15.6				
No. 8 + 15.00		1.20						
No. 8 + 15.00	3.5	1.20	1.20	4.2				
No. 8 + 18.50		1.20						
No. 8 + 18.50	1.5	1.20	1.20	1.8				
No. 9 + 0.00		1.20						
No. 9 + 0.00	6.0	1.20	1.20	7.2				
No. 9 + 6.00		1.20						
No. 9 + 6.00	3.0	1.20	1.20	3.6				
No. 9 + 9.00		1.20						
No. 9 + 9.00	2.5	1.20	1.20	3.0				
No. 9 + 11.50		1.20						9+13.5
No.								
No.								
No.								
No.								
No.								
No.								
No.								
No.								
計	66.0			79.2				