1/824

数 量 明 細 書

名　　称	規格・形状	算 式 及 び 略 図		数　量	単位	備　考
【土　工】						
掘　　削	0.28㎥BH	土量計算書より　36.3	= 36.3	36	m3	
埋　　戻	締　固	土量計算書より　13.3	= 13.3	13	〃	
埋　　戻	0.28㎥BH 投　入	13.3×1/0.9	= 14.8	15	〃	
表土剥ぎ取り・戻し	0.3ha未満	169.5×1/10000	= 0.017	0.02	ha	
盛土復旧工	盛土工 法面芝付工	計画図面より　18.00	= 18.0	18	m2	
建設発生土処分	機械小運搬 L=107m	36.3-14.8	= 21.5	22	〃	
〃	0.28㎥BH 積　　込	36.3-14.8	= 21.5	22	〃	
〃	4tDT L=7.9km	36.3-14.8	= 21.5	22	〃	
処分費	砂質土	36.3-14.8	= 21.5	22	〃	
【石積工】						
石積基礎	H=0.30m	計画図面より　11.50	= 11.5	12	m	
石積工	裏ｺﾝ t=0.2m	計画図面より　21.00	= 21.0	21	m2	
機械小運搬	雑割石 L=107.0m	41.2×8.5×21.0×1/1000	= 7.4	7	t	
裏込砕石	C-40	0.7×11.50	= 8.1	8	㎥	0.7㎡/m
〃	機械小運搬 L=107.0m	0.7×11.50	= 8.1	8	㎥	

土　量　計　算　書

測　点	距 離	掘　削			埋　戻						摘　要
		断面積	平　均 断面積	土　量	断面積	平　均 断面積	土　量				
NO.0	0.00	2.5			0.6						
+5.0	5.00	3.7	3.10	15.5	1.7	1.15	5.8				
+11.5	6.50	2.7	3.20	20.8	0.6	1.15	7.5				
計	11.50			**36.3**			**13.3**				

測　点	距 離										摘　要
		断面積	平　均 断面積	立　米							

1/824 石積基礎　　数 量 明 細 書

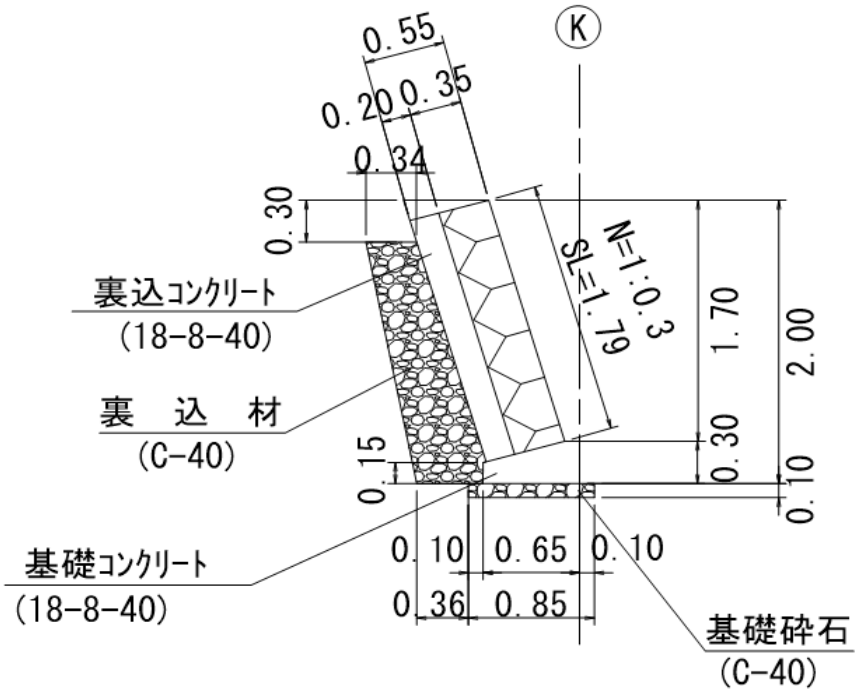

名　　称	規格・形状	算　　式			数　量	単 位	備　考
		10.0m当り算出					
基面整正		0.85×10.0	=	8.50	8.5	m2	
基礎砕石	C-40 t=10cm	0.85×10.0	=	8.50	8.5	m2	
型　　枠	小型構造物	(0.30+0.15)×10.0	=	4.50	4.5	m2	基礎Co
基礎ｺﾝｸﾘｰﾄ	18-8-40	(0.30×0.65-1/2×0.15×0.55)×10.0	=	1.54	1.5	m3	
Co小型車割増		(0.30×0.65-1/2×0.15×0.55)×10.0	=	1.54	1.5	m3	
機械小運搬	生コン L=107m	(0.30×0.65-1/2×0.15×0.55)×10.0	=	1.54	1.5	m3	
〃	砕石 L=107m	0.85×0.10×10.0	=	0.85	0.9	m3	

1/824 石積工　　数 量 明 細 書

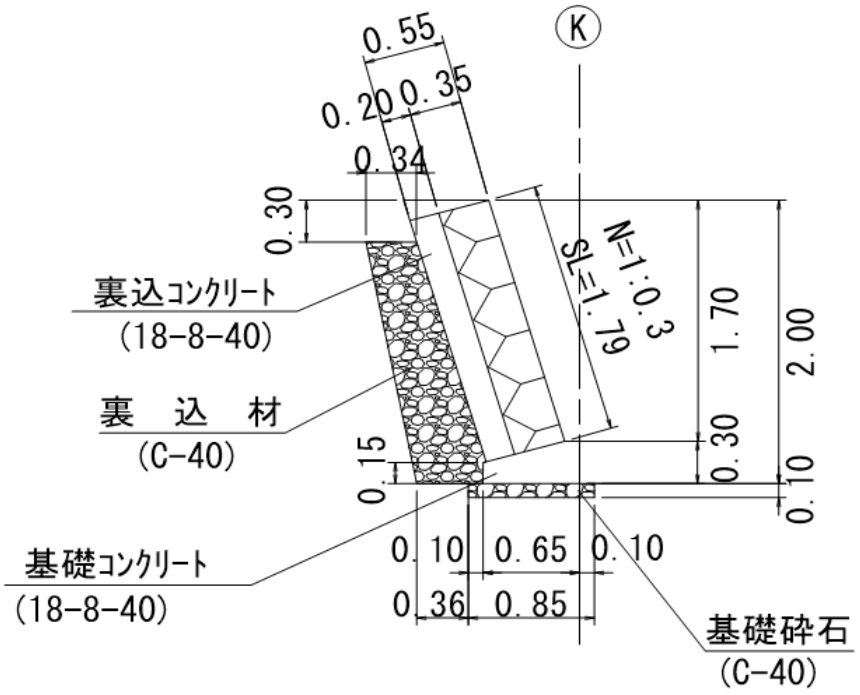

名　　称	規格・形状	算　　式	数　量	単 位	備　考
		10.0㎡当り算出			
雑割石	控え35cm	10.0 = 10.00	10.00	m2	
胴込＋裏込ｺﾝｸﾘｰﾄ	18-8-40 裏Co t=20cm	(0.35×1/2＋0.20)×10.0 = 3.75	3.80	m3	
Co小型車割増		(0.35×1/2＋0.20)×10.0 = 3.75	3.80	m3	
機械小運搬	生コン L=107m	(0.35×1/2＋0.20)×10.0 = 3.75	3.80	m3	