計画平面図

S=1:250

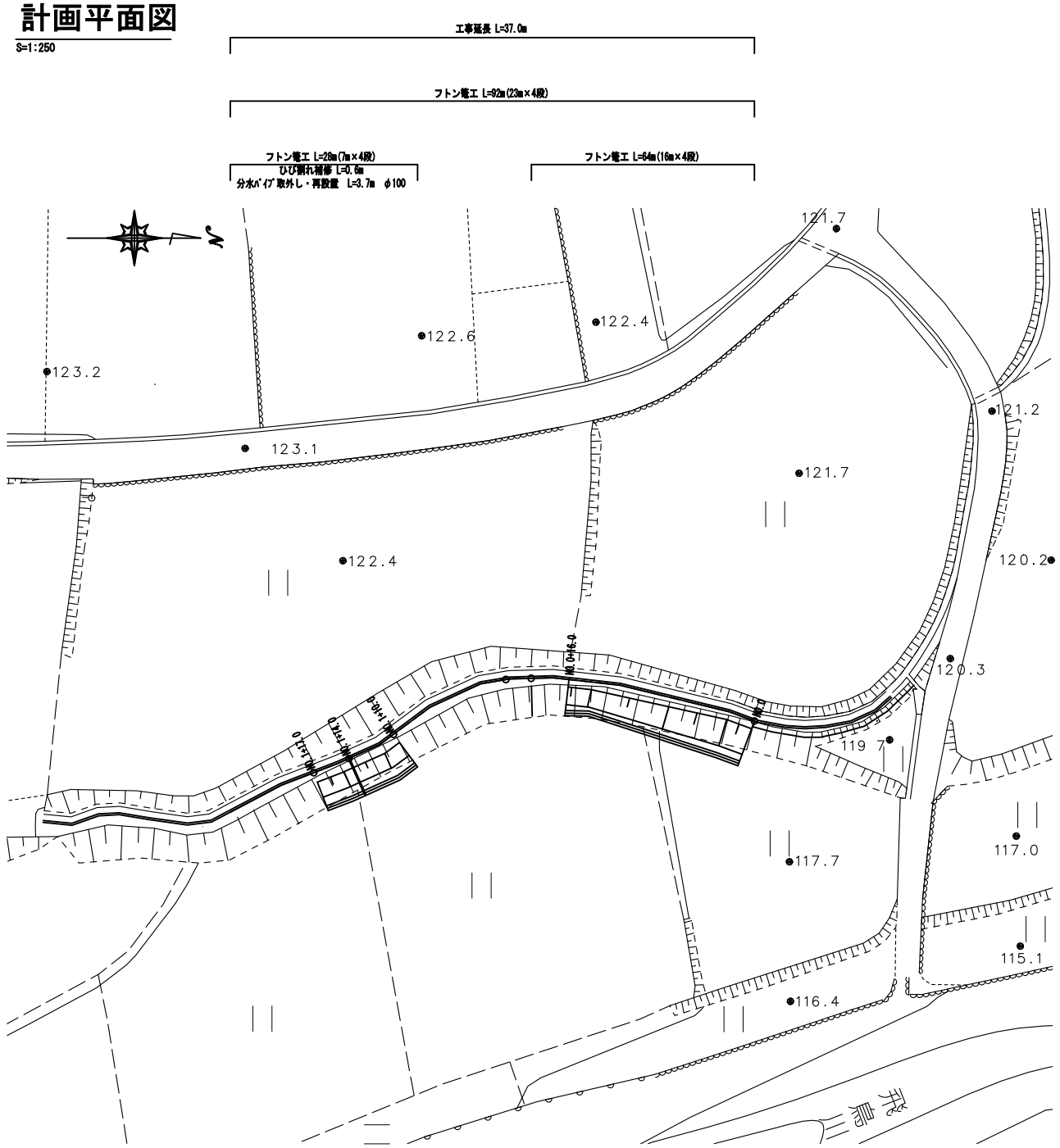

横断図

S=1:100

NO.0+16.0

作業土工	盛土		0.4	m2
	張削	土砂	2.9	m2

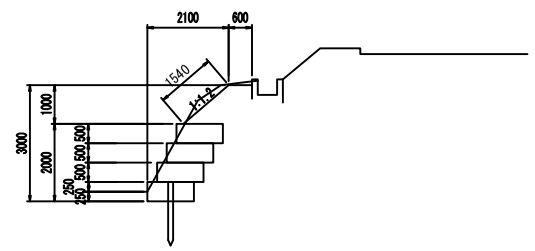

NO.1+10.0　NO.1+17.0

作業土工	盛土		0.3	m2
	張削	土砂	1.8	m2

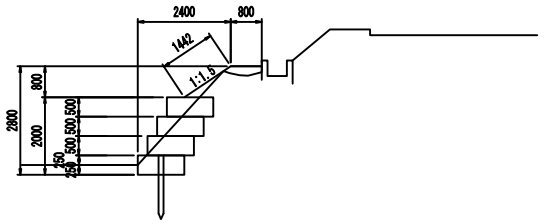

NO.0

作業土工	盛土		0.5	m2
	張削	土砂	2.9	m2

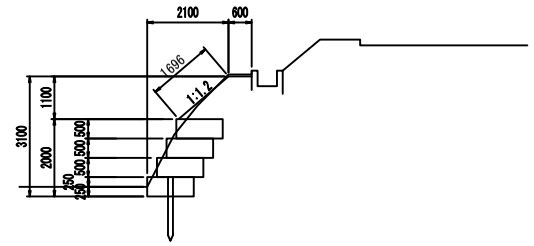

NO.1+14.0

作業土工	盛土		1.0	m2
	張削	土砂	1.1	m2

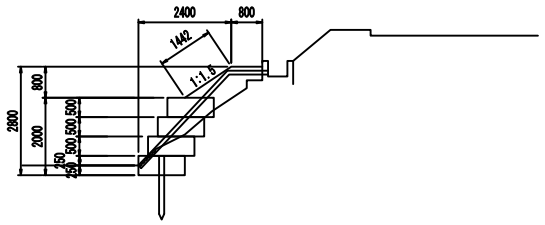

NO.1+14.0付近補修箇所一般図

S=1:50

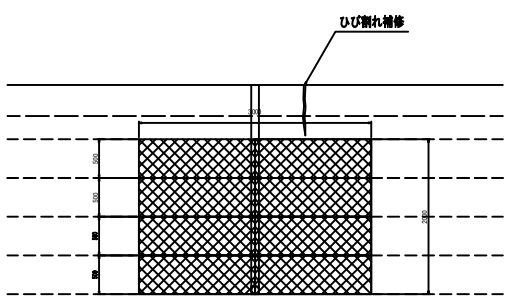

フトン篭工　展開図

S=1：100

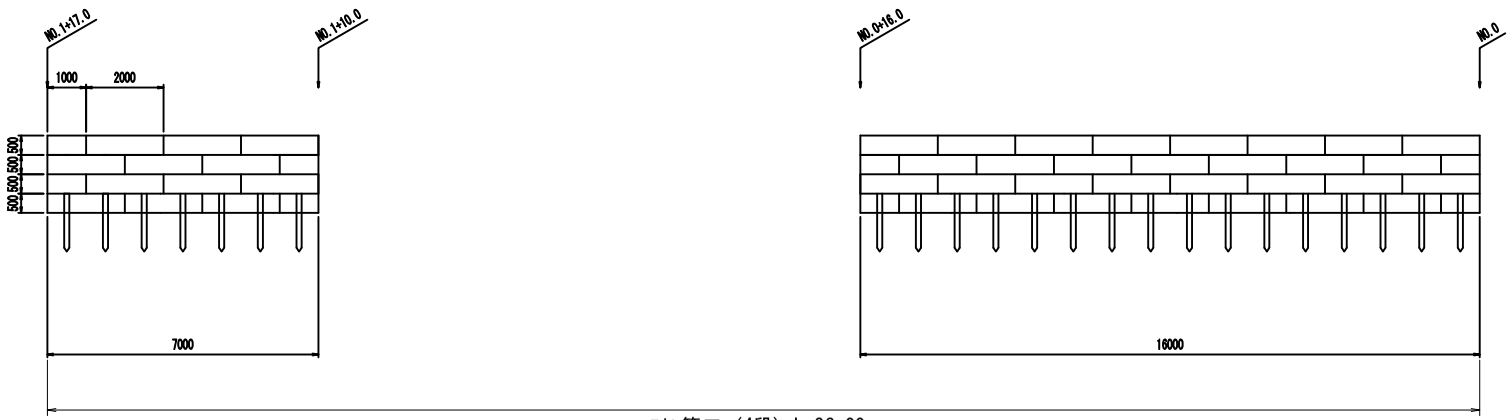

フトン篭工（4段）L=23.00m

木杭打設　N=23本

フトン篭工

S=1：50

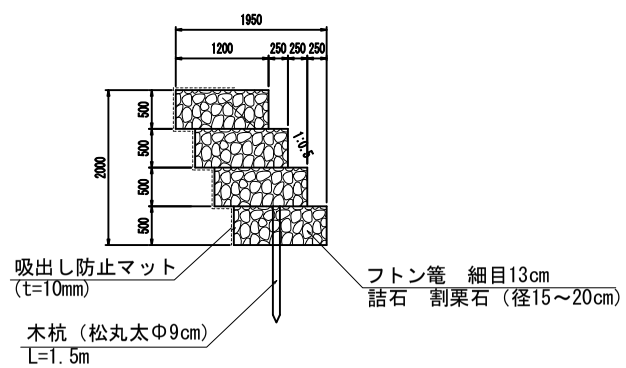

施工年度 工事番号	令和8年度 第124号			
工事名	小規模農林業基盤整備工事			
路線 河川名 施工箇所	明日香村橋　地内			
図面種類 縮尺	内記 S=図示			
技師	照査	設計	製図	
図面番号	1　葉中　1　号			
事務所名	明日香村地域づくり課			