§１．数　量　総　括　表

数 量 総 括 表 (1)

工　種	種　別	細　別	規　格	単位	設計数量	積算数量	摘　要
道路土工	掘削工		土砂	m^3	144.8	140	
	路床盛土工	路床盛土	W＜2.5m	m^3	0.0	0	
			2.5≦W＜4.0	m^3	0.0	0	
			4.0≦W	m^3	0.0	0	
			合　計	m^3	0.0	0	
	路体盛土工	路体盛土	W＜2.5m	m^3	47.1	50	
			2.5≦W＜4.0	m^3	0.0	0	
			4.0≦W	m^3	0.0	0	
			合　計	m^3	47.1	50	
	残土処理工	残土処理	92.5+70.5=163.0	m^3	163.0	160	
擁壁工	作業土工	床掘り	土砂	m^3	64.5	60	
			基面整正	m^2	45.2	50	
		埋戻し	1.0m≦W＜4.0m	m^3	0.0	0	
			W＜1.0m	m^3	21.2	20	
	場所打擁壁工	1号重力式擁壁	GW15 平均H=1.35 L=6.6m	m^3	6.6	7	
		2号重力式擁壁	GW15 平均H=0.955 L=3.6m	m^3	2.2	2	
		1号小型重力式擁壁	SGW69 平均H=1.785 L=27.9m	m^3	39.2	39	
			化粧型枠	m^2	21.8	22.0	

数 量 総 括 表 (2)

工　種	種　別	細　別	規　格	単位	設計数量	積算数量	摘　要
排水 構造物工	作業土工	床掘り	土砂	m^3	136.3	140	
			基面整正	m^2	86.8	90	
		埋戻し	1.0m≦W＜4.0m	m^3	63.9	60	
			W＜1.0m	m^3	33.7	30	
	側溝工	水路工	L型水路300×500	m	26.2	26	
			水路改修　L=12.5m	式	1.0	1	
		縁石街渠工	縁石街渠工A型 （通常部）	m	30.0	30	
			縁石街渠工B型 （切下げ部）	m	10.0	10	
			縁石街渠工C型 （摺付け部）	m	1.8	2	
		自由勾配側溝	1号自由勾配側溝 500×1500×3000	m	3.0	3	
			2号自由勾配側溝 500×1400×3000	m	21.1	21	
			蓋版 500用　Co蓋	枚	22.0	22	
			蓋版 500用　ｸﾞﾚｰﾁﾝｸﾞ　T-2 細目	枚	2.0	2	
	管渠工	台付管	台付管D300	m	4.2	4	
			台付管D600	m	5.2	5	
		管渠	VPφ100	m	6.8	7	
			VPφ150	m	1.8	2	
			VPφ300	m	2.1	2	
	集水桝 ・マンホール工	プレキャスト街渠桝	プレキャスト街渠桝	箇所	2	2	
		集水桝	集水桝蓋改修	箇所	1	1	
			集水桝600×600×1200	箇所	1	1	
			集水桝1000×1000×1100 (T-2)	箇所	1	1	
			集水桝1000×1000×1200 (T-2)	箇所	1	1	

数 量 総 括 表 (3)

工　種	種　別	細　別	規　格	単位	設計数量	積算数量	摘　要
舗装工	アスファルト舗装 車道舗装	下層路盤	再生クラッシャーラン (RC-40) t=30cm	m^2	208.8	209	
		上層路盤	粒度調整砕石 (M-30)t=20cm	m^2	208.8	209	
		基　層	再生粗粒度アスコン(20) t=5cm	m^2	208.8	209	
		表　層	再生密粒度アスコン(20) t=5cm	m^2	208.8	209	
	歩道舗装	路　盤	再生クラッシャーラン (RC-40)t=10cm	m^2	79.7	80	
		表　層	再生細粒度アスコン t=4cm	m^2	79.7	80	
	歩道舗装 (自然色舗装)	路　盤	再生クラッシャーラン (RC-40)t=10cm	m^2	94.6	95	
		表　層	自然色 (密粒タイプ) t= 4cm(自然色舗装)	m^2	94.6	95	
	コンクリート舗装	路　盤	再生クラッシャーラン (RC-40)t=10cm	m^2	18.0	18	
		表　層	コンクリート(18-8-25BB) t=10cm	m^2	18.0	18	
縁石工	作業土工	床掘り	土砂	m^3	4.6	0	
			基面整正	m^2	15.0	20	
		埋戻し	W＜1.0m	m^3	2.6	0	
	縁石工	歩車道境界ブロック	縁石工A 180/230×250×600	m	43.8	44	
			縁石工B 180/190×100×600	m	4.8	5	
			縁石工C 180/230×250×600	m	0.6	1	
		地先境界ブロック	境界工A 150×150×600	m	9.2	9	
防護柵工	防止柵工	転落(横断)防止柵	転落防止柵 H=1.10m Co建込用 景観対応色(ﾀﾞｰｸﾌﾞﾗｳﾝ)	m	56.6	57	
	車止め工	車止め	既設車止め移設	本	3	3	
区画線工	区画線工	溶融式区画線	実線 W=15cm 白色	m	349.2	350	夜間
			破線 W=15cm 白色	m	4.0	4	夜間
			ゼブラ W=45cm 白色	m	79.3	79	夜間
			矢印・記号 W=15cm換算 白色 72.4+13.6=86.0	m	86.0	86	夜間
		区画線消去	W=15cm換算	m	477.5	478	夜間

数 量 総 括 表 (4)

工　種	種　別	細　別	規　格	単位	設計数量	積算数量	摘　要
構造物撤去工	構造物取壊し工	コンクリート取壊し	無筋	m^3	74.7	75	
			鉄筋	m^3	0.1	0	
		舗装版取壊し	アスファルト舗装版 t＝ 4cm	m^2	198.0	200	
			アスファルト舗装版 t＝10cm	m^2	70.6	71	
		舗装版切断	アスファルト舗装版 t=4,10cm 4.7+100.4=105.1	m	105.1	105	
	防護柵撤去工	転落防止柵撤去		m	41.1	41	
	運搬処理工	殻運搬処理	コンクリート殻(無筋)	m3	74.7	75	
			コンクリート殻(鉄筋)	m3	0.1	0	
			アスファルト殻	m3	15.0	15	
	スクラップ控除	スクラップ控除		t	1.562	1.562	
仮設工	工事用道路工	土木安定シート	W=4.0m　L=60m	m^2	240.0	240	
		山土	W=4.0m　t=20cm 240×0.2=48.0	m^3	48.0	50	
		敷砂利	C-40 W=3.0m t=10cm 3.0×60.0×0.1=18.0	m^3	18.0	20	
	残土処理工	残土処理	48.0+18.0=66.0	m^3	66.0	70	
	交通管理工	交通誘導員B	昼間	人	55	55	
		交通誘導員B	夜間	人	6	6	

§2. 道　路　土　工

数 量 集 計 表

種　　別	細　　別	規　　格	単位	数　量	摘　　要
掘削工	掘削(土砂)		m^3	144.8	
路床盛土工	路床盛土	W＜2.5m	m^3	0.0	
		2.5m≦W＜4.0m	m^3	0.0	
		4.0m≦W	m^3	0.0	
		合　　計	m^3	0.0	
路体盛土工	路体盛土	W＜2.5m	m^3	47.1	
		2.5m≦W＜4.0m	m^3	0.0	
		4.0m≦W	m^3	0.0	
		合　計	m^3	47.1	
残土処理工	残土処理		m^3	92.5	
		小構造物等残土	m^3	70.5	

残　土　計　算　書

名　称	計　算　式			単位	数　量
掘削（土砂）	計算書より 144.8	＝	144.8	m^3	
路床盛土	計算書より 0.0＋0.0＋0.0	＝	0.0	m^3	
路体盛土	計算書より 47.1＋0.0＋0.0	＝	47.1	m^3	
残　土	144.8－(0.0＋47.1)／0.9	＝	92.5	m^3	92.5
床　掘　り	擁壁　排水　縁石 64.5 + 136.3 + 4.6	＝	205.4	m^3	
埋戻し (1.0m≦W＜4.0m)	擁壁　排水　縁石 0.0 + 63.9 + 0.0	＝	63.9	m^3	
埋戻し(W＜1.0m)	擁壁　排水　縁石 21.2 + 33.7 + 2.6	＝	57.5	m^3	
小構造物等残土	205.4－(63.9＋57.5)／0.9	＝	70.5	m^3	70.5

土　量　計　算　書　（１）

測　　点	距　離	掘　　削						摘　　要
		土　　砂						
		断面積	平均断面積	土　量	断面積	平均断面積	土　量	
	(m)	(m^2)	(m^2)	(m^3)	(m^2)	(m^2)	(m^3)	
0 ＋　12.7	－	1.0	－	－				(NO.1)
1 ＋　0.0	7.3	1.0	1.00	7.3				
2 ＋　0.0	20.0	1.7	1.35	27.0				
3 ＋　0.0	20.0	2.3	2.00	40.0				
4 ＋　0.0	20.0	1.6	1.95	39.0				
4 ＋　14.9	14.9	1.6	1.60	23.8				(NO.4)
1 ＋　15.5	－	1.7	－	－				(BNO.2)
2 ＋　0.0	4.5	1.7	1.70	7.7				
合　　計	86.7			144.8			0.0	

土　量　計　算　書　（２）

測　　点	距　離	路床盛土			路床盛土			摘　　要
		W＜2.5m			2.5≦W<4.0			
		断面積	平均断面積	土　量	断面積	平均断面積	土　量	
	(m)	(m^2)	(m^2)	(m^3)	(m^2)	(m^2)	(m^3)	
0 ＋　12.7	－	0.0	－	－	0.0	－	－	(NO.1)
1 ＋　0.0	7.3	0.0	0.00	0.0	0.0	0.00	0.0	
2 ＋　0.0	20.0	0.0	0.00	0.0	0.0	0.00	0.0	
3 ＋　0.0	20.0	0.0	0.00	0.0	0.0	0.00	0.0	
4 ＋　0.0	20.0	0.0	0.00	0.0	0.0	0.00	0.0	
4 ＋　14.9	14.9	0.0	0.00	0.0	0.0	0.00	0.0	(NO.4)
1 ＋　15.5	－	0.0	－	－	0.0	－	－	(BNO.2)
2 ＋　0.0	4.5	0.0	0.00	0.0	0.0	0.00	0.0	
合　　計	86.7			0.0			0.0	

土　量　計　算　書　（３）

測　　点	距　離	路床盛土						摘　　要
		4.0≦W						
		断面積	平均断面積	土　量	断面積	平均断面積	土　量	
	(m)	(m^2)	(m^2)	(m^3)	(m^2)	(m^2)	(m^3)	
0 ＋　12.7	－	0.0	－	－				(NO.1)
1 ＋　0.0	7.3	0.0	0.00	0.0				
2 ＋　0.0	20.0	0.0	0.00	0.0				
3 ＋　0.0	20.0	0.0	0.00	0.0				
4 ＋　0.0	20.0	0.0	0.00	0.0				
4 ＋　14.9	14.9	0.0	0.00	0.0				(NO.4)
1 ＋　15.5	－	0.0	－	－				(BNO.2)
2 ＋　0.0	4.5	0.0	0.00	0.0				
合　　計	86.7			0.0			0.0	

土　量　計　算　書　（４）

測　　点	距　離	路体盛土			路体盛土			摘　　要
		W＜2.5m			2.5≦W<4.0			
		断面積	平均断面積	土　量	断面積	平均断面積	土　量	
	(m)	(m^2)	(m^2)	(m^3)	(m^2)	(m^2)	(m^3)	
0 ＋　12.7	－	0.1	－	－	0.0	－	－	(NO.1)
1 ＋　0.0	7.3	0.1	0.10	0.7	0.0	0.00	0.0	
2 ＋　0.0	20.0	1.4	0.75	15.0	0.0	0.00	0.0	
3 ＋　0.0	20.0	0.0	0.70	14.0	0.0	0.00	0.0	
4 ＋　0.0	20.0	0.7	0.35	7.0	0.0	0.00	0.0	
4 ＋　14.9	14.9	0.7	0.70	10.4	0.0	0.00	0.0	(NO.4)
1 ＋　15.5	－	0.0	－	－	0.0	－	－	(BNO.2)
2 ＋　0.0	4.5	0.0	0.00	0.0	0.0	0.00	0.0	
合　　計	86.7			47.1			0.0	

土　量　計　算　書　（５）

測　　点	距　離	路体盛土						摘　　要
		4.0≦W						
		断面積	平均断面積	土　量	断面積	平均断面積	土　量	
	(m)	(m^2)	(m^2)	(m^3)	(m^2)	(m^2)	(m^3)	
0 ＋　12.7	－	0.0	－	－		－	－	(NO.1)
1 ＋　0.0	7.3	0.0	0.00	0.0				
2 ＋　0.0	20.0	0.0	0.00	0.0				
3 ＋　0.0	20.0	0.0	0.00	0.0				
4 ＋　0.0	20.0	0.0	0.00	0.0				
4 ＋　14.9	14.9	0.0	0.00	0.0				(NO.4)
1 ＋　15.5	－	0.0	－	－		－	－	(BNO.2)
2 ＋　0.0	4.5	0.0	0.00	0.0				
合　　計	86.7			0.0			0.0	

横断面図(1) S=1:100

ANo. 2

GH=93.69
FH=

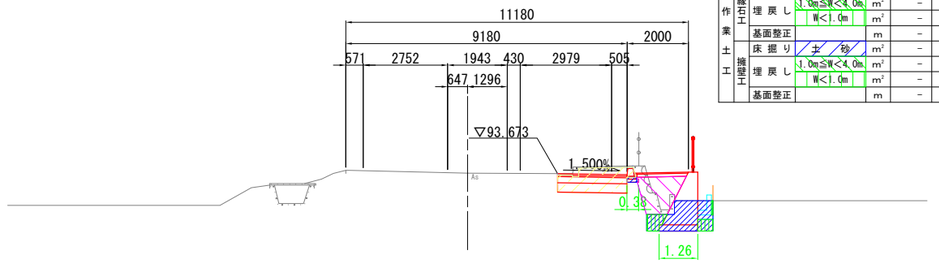

DL=90.00

NO. 2

種別		細別	単位	数量 左側	数量 右側
掘削		土 砂	m²		1.7
盛土	路床盛土	W<2.5	m²		-
		2.5≦W<4.0	m²		-
		4.0≦W	m²		-
	路体盛土	W<2.5	m²		1.4
		2.5≦W<4.0	m²		-
		4.0≦W	m²		-
作業土工	縁石工 床掘り	土 砂	m²	-	0.1
	縁石工 埋戻し	1.0m≦W<4.0m	m²	-	-
		W<1.0m	m²	-	-
	縁石工 基面整正		m	-	0.38
	擁壁工 床掘り	土 砂	m²	-	1.8
	擁壁工 埋戻し	1.0m≦W<4.0m	m²	-	-
		W<1.0m	m²	-	0.5
	擁壁工 基面整正		m	-	1.26

ANo. 5

GH=94.33
FH=

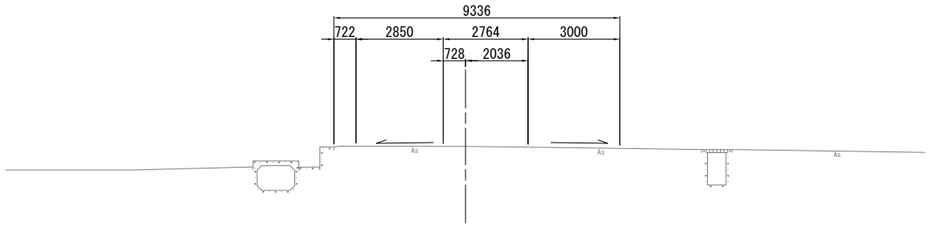

DL=90.00

ANo. 1

GH=93.51
FH=

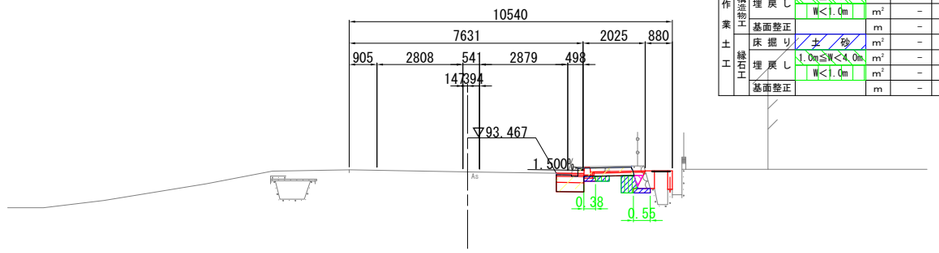

DL=90.00

NO. 1

種別		細別	単位	数量 左側	数量 右側
掘削		土 砂	m²		1.0
盛土	路床盛土	W<2.5	m²		-
		2.5≦W<4.0	m²		-
		4.0≦W	m²		-
	路体盛土	W<2.5	m²		0.1
		2.5≦W<4.0	m²		-
		4.0≦W	m²		-
作業土工	排水横断物工 床掘り	土 砂	m²	-	0.3
	排水横断物工 埋戻し	1.0m≦W<4.0m	m²	-	-
		W<1.0m	m²	-	0.3
	排水横断物工 基面整正		m	-	0.55
	縁石工 床掘り	土 砂	m²	-	0.1
	縁石工 埋戻し	1.0m≦W<4.0m	m²	-	-
		W<1.0m	m²	-	0.1
	縁石工 基面整正		m	-	0.38

ANo. 4

GH=94.13
FH=

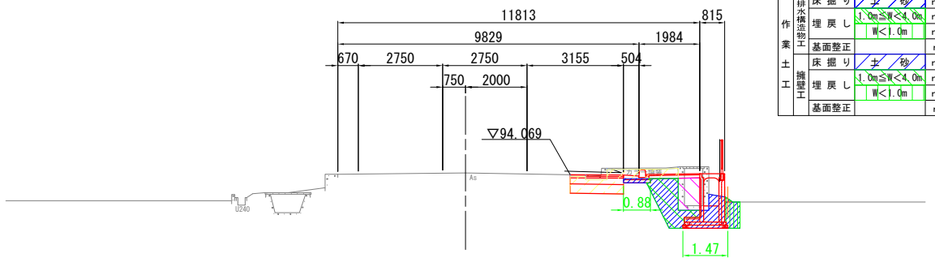

DL=90.00

NO. 4

種別		細別	単位	数量 左側	数量 右側
掘削		土 砂	m²		1.6
盛土	路床盛土	W<2.5	m²		-
		2.5≦W<4.0	m²		-
		4.0≦W	m²		-
	路体盛土	W<2.5	m²		0.7
		2.5≦W<4.0	m²		-
		4.0≦W	m²		-
作業土工	排水横断物工 床掘り	土 砂	m²	-	2.8
	排水横断物工 埋戻し	1.0m≦W<4.0m	m²	-	1.3
		W<1.0m	m²	-	0.4
	排水横断物工 基面整正		m	-	2.35
	擁壁工 床掘り	土 砂	m²	-	-
	擁壁工 埋戻し	1.0m≦W<4.0m	m²	-	-
		W<1.0m	m²	-	-
	擁壁工 基面整正		m	-	-

ANo. 0

GH=93.32
FH=

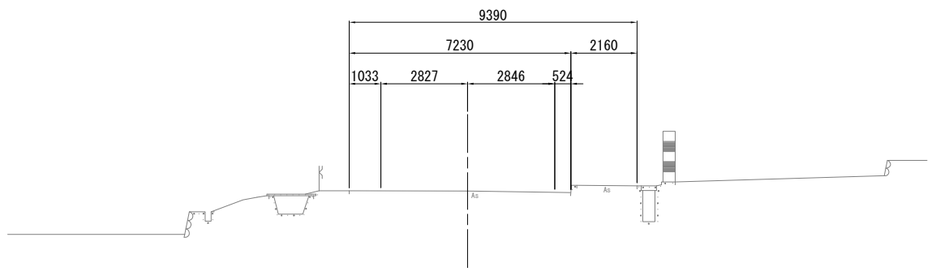

DL=90.00

ANo. 3

GH=93.94
FH=

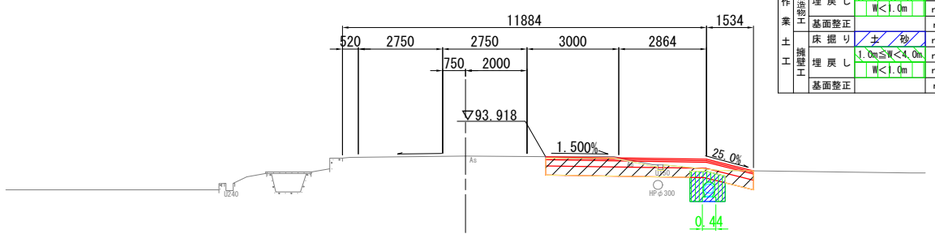

DL=90.00

NO. 3

種別		細別	単位	数量 左側	数量 右側
掘削		土 砂	m²		2.8
盛土	路床盛土	W<2.5	m²		-
		2.5≦W<4.0	m²		-
		4.0≦W	m²		-
	路体盛土	W<2.5	m²		-
		2.5≦W<4.0	m²		-
		4.0≦W	m²		-
作業土工	排水横断物工 床掘り	土 砂	m²	-	1.1
	排水横断物工 埋戻し	1.0m≦W<4.0m	m²	-	-
		W<1.0m	m²	-	0.9
	排水横断物工 基面整正		m	-	0.44
	擁壁工 床掘り	土 砂	m²	-	-
	擁壁工 埋戻し	1.0m≦W<4.0m	m²	-	-
		W<1.0m	m²	-	-
	擁壁工 基面整正		m	-	-

ANo. 0～ANo. 5

施工年度 工事番号	令和8年度 第118号			
工事名	道路改良工事			
路線河川名 施工箇所	村道 耳成線 明日香村大字雷 地内			
図面種類 縮尺	横断面図(1) S=1:100			
技師	照査	設計	製図	
図面番号	18 葉中 4 号			
事務所名	明日香村地域づくり課			

横断面図(2) S=1:100

ANo.7
GH=94.72
FH=

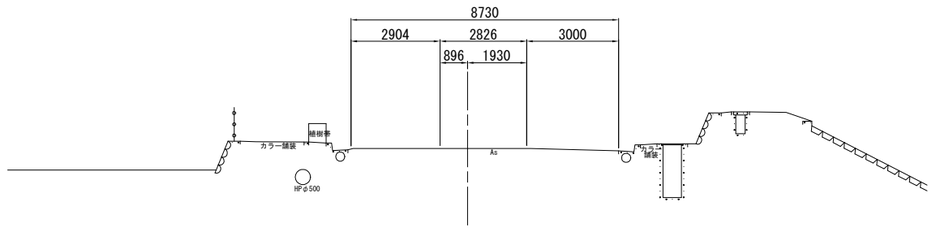

DL=90.00

ANo.9
GH=95.19
FH=

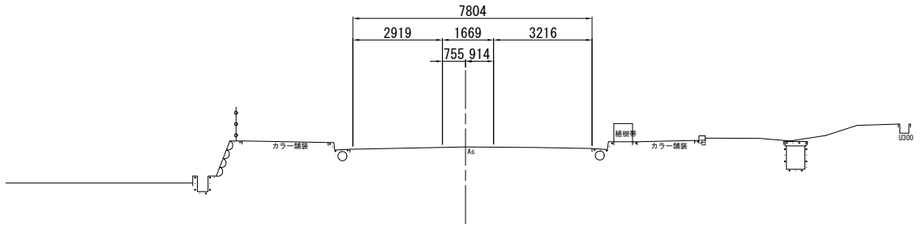

DL=90.00

ANo.6
GH=94.52
FH=

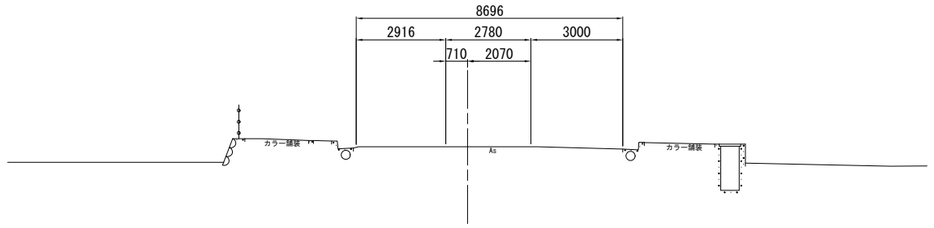

DL=90.00

AIP-1
GH=95.02
FH=

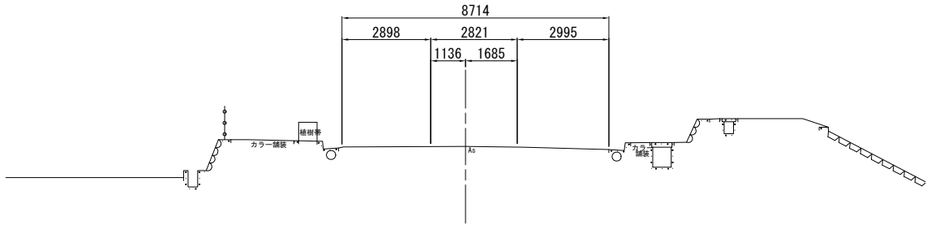

DL=90.00

ANo.5+5.70
GH=94.38
FH=

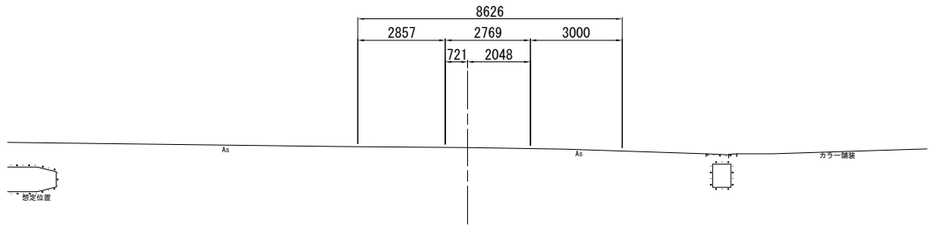

DL=90.00

ANo.8
GH=94.93
FH=

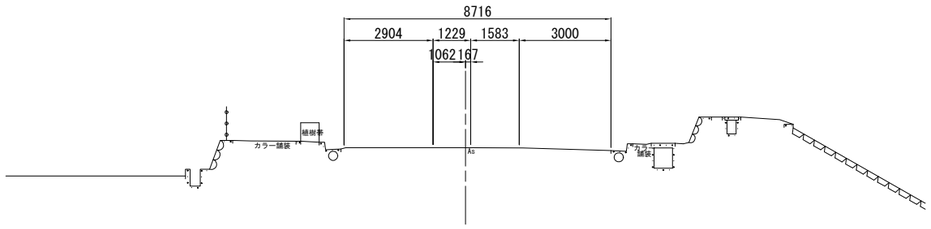

DL=90.00

ANo.5+7.00～ANo.9

施工年度 工事番号	令和8年度 第118号			
工事名	道路改良工事			
路線河川名 施工箇所	村道　耳成線 明日香村大字雷　地内			
図面種類 縮尺	横断面図(2) S=1:100			
技師	照査	設計	製図	
図面番号	18　葉中　5　号			
事務所名	明日香村地域づくり課			

横断面図(3) S=1:100

NO. 2

種別		細別	単位	数量 左側	数量 右側
掘削		土 砂	m³	1.7	
盛土	路床盛土	W<2.5	m³	-	
		2.5≦W<4.0	m³	-	
		4.0≦W	m³	-	
	路体盛土	W<2.5	m³	-	
		2.5≦W<4.0	m³	-	
		4.0≦W	m³	-	
作業土工	法枠流水路工 床掘り	土 砂	m³	0.2	-
	埋戻し	1.0m≦W<4.0m	m³	-	-
		W<1.0m	m³	0.1	-
	基面整正		m	0.89	-
	縦石工 床掘り	土 砂	m³	0.2	-
	埋戻し	1.0m≦W<4.0m	m³	-	-
		W<1.0m	m³	0.2	-
	基面整正		m	0.18	-

BNo. 2
GH=94.10
FH=

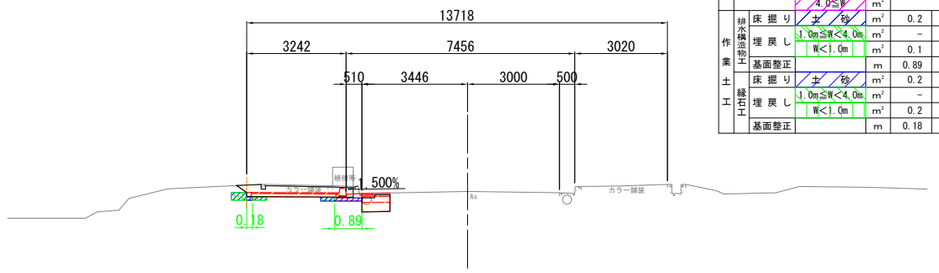

DL=90.00

BNo. 1
GH=93.83
FH=

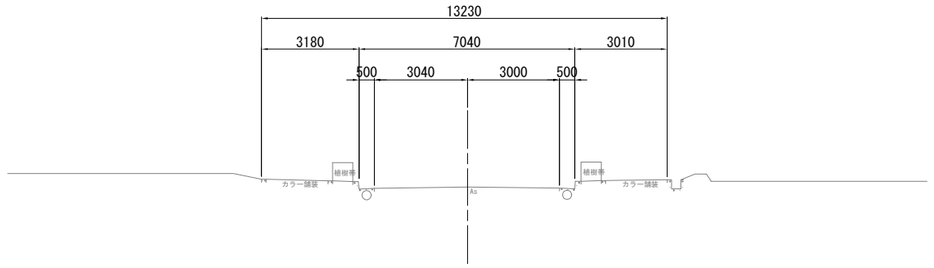

DL=90.00

BNo. 0
GH=93.43
FH=

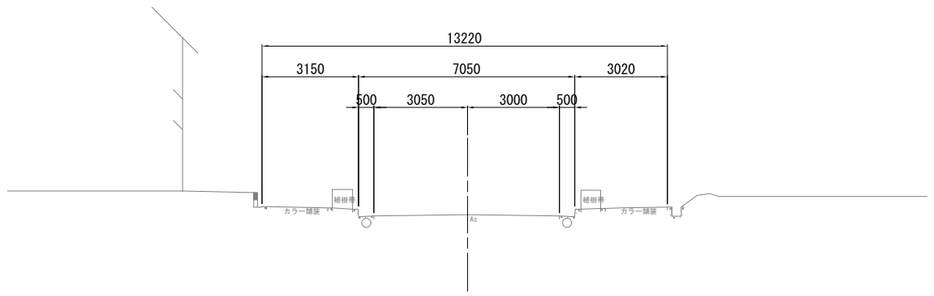

DL=90.00

BNo. 0～BNo. 2

施工年度 工事番号	令和8年度 第118号			
工事名	道路改良工事			
路線河川名 施工箇所	村道 耳成線 明日香村大字雷 地内			
図面種類 縮尺	横断面図(3) S=1:100			
技師	照査	設計	製図	
図面番号	18 葉中 6 号			
事務所名	明日香村地域づくり課			

§３．擁壁工

数 量 集 計 表

種　　別	細　　別	規　　格	単位	数　量	摘　　要
作業土工	床掘り	土砂	m^3	64.5	
		基面整正	m^2	45.2	
	埋戻し	1.0m≦W＜4.0m	m^3	0.0	
		W＜1.0m	m^3	21.2	
場所打擁壁工	1号重力式擁壁	GW15　平均H=1.35	m	6.6	
	2号重力式擁壁	GW15　平均H=0.95	m	3.6	
	1号小型重力式擁壁	SGW69　平均H=1.78	m	27.9	
	コンクリート	18-8-40BB	m^3	48.0	
	型枠		m^2	132.4	
	型枠	化粧型枠　（谷積み）	m^2	21.8	
	基礎材	RC-40,t=20cm	m^2	49.7	
	水抜管	VPφ75	m	6.6	
	透水材	T50×300	箇所	9	

構造物土工内訳表

左上段数値は10m・1箇所当たりを示す。

種　別	細　目	規　格	単位	土量計算書	重力式擁壁							合　計
					集計表							
	土工延長		箇所 m									
作業土工	床掘り	土　砂	m^3	50.0	14.5							64.5
		基面整正	m^2	34.0	11.2							45.2
	埋戻し	1.0m≦W＜4.0m (発生土)	m^3	0.0	0.0							0.0
		W＜1.0m (発生土)	m^3	13.5	7.7							21.2

作業土工

土　量　計　算　書　（１）

測　　点	距　離	床掘り（土砂）						摘　　要
		左　側			右　側			
		断面積	平均断面積	土　量	断面積	平均断面積	土　量	
	(m)	(m^2)	(m^2)	(m^3)	(m^2)	(m^2)	(m^3)	
1 ＋　11.2	－		－	－	1.8	－	－	(NO.2)
2 ＋　0.0	8.8				1.8	1.80	15.8	
2 ＋　19.0	19.0				1.8	1.80	34.2	(NO.2)
合　　計	27.8			0.0			50.0	
左右合計							50.0	

作業土工

土　量　計　算　書　（２）

測　　点	距　離	床掘り（基面整正）						摘　　要
		左　側			右　側			
		断面積	平均断面積	土　量	断面積	平均断面積	土　量	
	(m)	(m^2)	(m^2)	(m^3)	(m^2)	(m^2)	(m^3)	
1 ＋　12.0	－		－	－	1.26	－	－	(NO.2)
2 ＋　0.0	8.0				1.26	1.26	10.1	
2 ＋　19.0	19.0				1.26	1.26	23.9	(NO.2)
合　　計	27.0			0.0			34.0	
左右合計							34.0	

作業土工

土　量　計　算　書　（３）

測　　点	距　離	埋 戻 し (W<1.0m)						摘　　要
		左　側			右　側			
		断面積	平均断面積	土　量	断面積	平均断面積	土　量	
	(m)	(m^2)	(m^2)	(m^3)	(m^2)	(m^2)	(m^3)	
1 ＋　12.0	－		－	－	0.5	－	－	(NO.2)
2 ＋　0.0	8.0				0.5	0.50	4.0	
2 ＋　19.0	19.0				0.5	0.50	9.5	(NO.2)
合　　計	27.0			0.0			13.5	
左右合計							13.5	

場所打擁壁工延長調書

	左・右	自	至	数　量	摘　要
1号重力式擁壁					
GW15　平均H=1.35	右	NO.　4　+　4.8	NO.　4　+　8.7	6.6	m
			合計	6.6	m
2号重力式擁壁					
GW15　平均H=0.95	右	NO.　4　+　2.4	NO.　4　+　5.5	3.6	
			合計	3.6	m
1号小型重力式擁壁					
SGW69　平均H=1.78	右	NO.　1　+　11.2	NO.　2　+　19.0	27.9	
			合計	27.9	m

重力式擁壁工
数　量　集　計　表

名　称	延長	コンクリート	型　枠	化粧型枠	基礎材	目地材	水抜管	透水材	足場工		作業土工			
											床 掘 り		埋 戻 し	
		18-8-40BB		谷積み	RC-40 t=20cm		VPφ75	T50×300	枠組	単管傾斜	土　砂	基面整正	1.0≦W<4.0	W<1.0
	m	m^3	m^2	m^2	m^2	m^2	m	箇所	掛m^2	掛m^2	m^3	m^2	m^3	m^3
1号重力式擁壁工														
GW15	6.590	6.56	18.84		7.74		1.65	2			9.6	7.7		4.9
2号重力式擁壁工														
GW15	3.600	2.18	7.25		3.51		0.61	1			4.9	3.5		2.8
小　　計	10.190	8.74	26.09		11.25		2.26	3			14.50	11.20		7.7
1号小型重力式擁壁工														
SGW69	39.220	39.22	106.31	21.77	38.45	4.21	4.38	6						
小　　計	39.220	39.22	106.31	21.77	38.45	4.21	4.38	6			0.0	0.0	0.0	0.0
合　　計	49.410	47.96	132.40	21.77	49.70	4.21	6.64	9	0.0	0.0	14.5	11.2	0.0	7.7

1号重力式擁壁　平均高

重力式擁壁 GW15

距　離	高　　さ				根入れ高さ			
	左	右	平　均	面　積	左	右	平　均	面　積
（ｍ）	（ｍ）	（ｍ）	（ｍ）	（m^2）	（ｍ）	（ｍ）	（ｍ）	（m^2）
6.590	1.352	1.347	1.350	8.897	0.500	0.500	0.500	3.295
合　計				8.897				3.295
距　離	6.590							
平均Ｈ				1.350				0.50

算式根拠となる構造図		
名　　称	1号重力式擁壁　GW15	一式当り数量

L=　　6.590　m

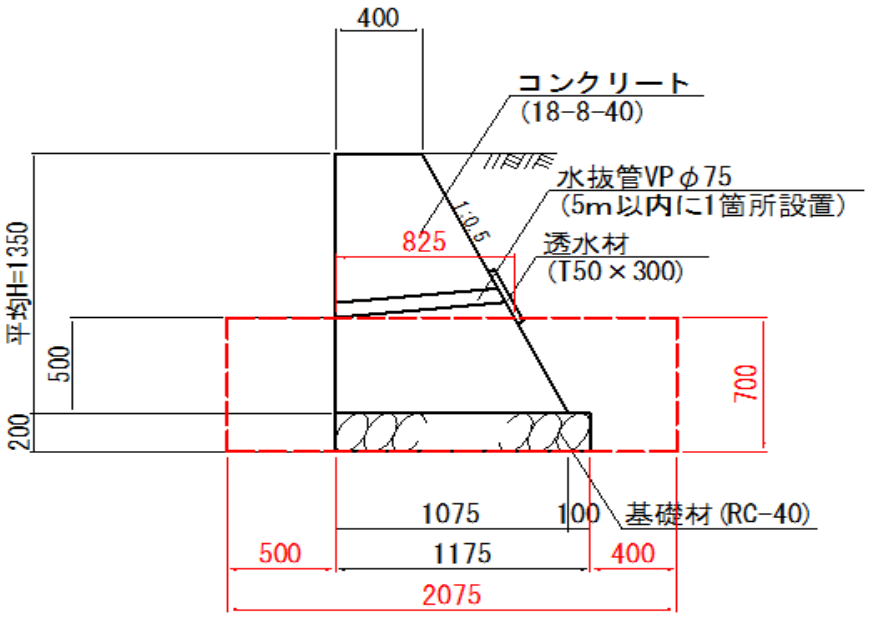

項　　目	規格･寸法	計　　算　　式	単位	数　　量
コンクリート	18-8-40BB	(0.40＋1.075)/2×1.350×6.590	m^3	6.56
型　枠		(1.350+(1.350×1.118))×6.590	m^2	18.84
基礎材	RC-40 t=200	1.175×6.590	m^2	7.74
水抜管	VPφ75	6.590/5.00	本	2
		(0.40＋(1.350－0.50)×0.50)×2	m	1.65
透水材	T50×300		箇所	2
床掘り	土　砂	2.075×0.700×6.590	m^3	9.6
	基面整正	1.175×6.590	m^2	7.7
埋戻し	W＜1.0m	9.6－(1.175×0.20＋1/2×(0.825＋1.075)×0.500)×6.590	m^3	4.9

2号重力式擁壁　平均高

重力式擁壁 GW15

距　離	高　　さ				根入れ高さ			
	左	右	平　均	面　積	左	右	平　均	面　積
（ｍ）	（ｍ）	（ｍ）	（ｍ）	（m^2）	（ｍ）	（ｍ）	（ｍ）	（m^2）
3.600	1.401	0.500	0.951	3.424	0.550	0.500	0.525	1.890
合　計				3.424				1.890
距　離	3.600							
平均Ｈ				0.951				0.53

算式根拠となる構造図		
名　　称	2号重力式擁壁　GW15	一式当り数量

L=　　3.600　m

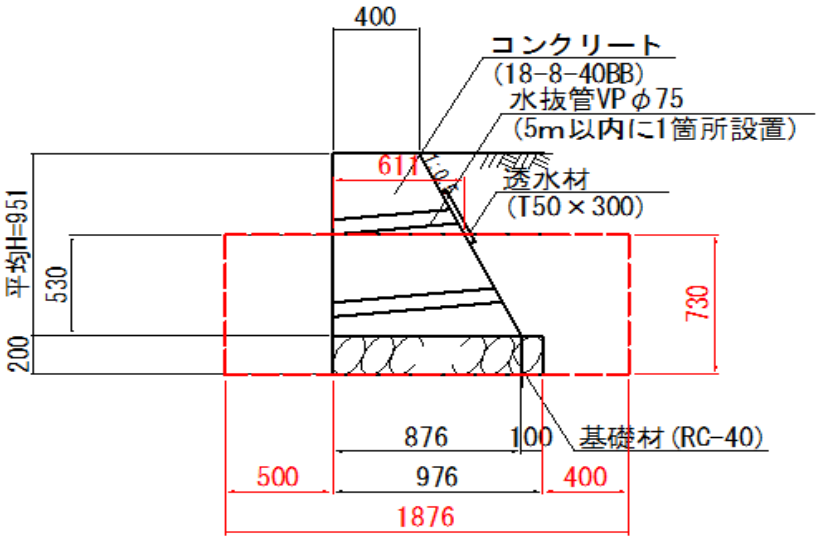

項　　目	規格･寸法	計　　算　　式	単位	数　　量
コンクリート	18-8-40BB	(0.40＋0.876)/2×0.951×3.600	m^3	2.18
型　枠		(0.951+(0.951×1.118))×3.600	m^2	7.25
基礎材	RC-40 t=200	0.976×3.600	m^2	3.51
水抜管	VPφ75	3.600/5.00	本	1
		(0.40＋(0.951－0.53)×0.50)×1	m	0.61
透水材	T50×300		箇所	1
床掘り	土　砂	1.876×0.730×3.600	m^3	4.9
	基面整正	0.976×3.600	m^2	3.5
埋戻し	W＜1.0m	4.9－(0.976×0.20＋1/2×(0.611＋0.876)×0.530)×3.600	m^3	2.8

1号小型重力式擁壁　平均高

小型重力式擁壁 SGW69

距　離	高　　さ				根入れ高さ			
	左	右	平　均	面　積	左	右	平　均	面　積
（ｍ）	（ｍ）	（ｍ）	（ｍ）	（m^2）	（ｍ）	（ｍ）	（ｍ）	（m^2）
8.840	1.644	1.725	1.685	14.895	0.970	0.977	0.974	8.610
4.110	1.725	1.770	1.748	7.184	0.977	0.980	0.979	4.024
5.900	1.770	1.842	1.806	10.655	0.980	0.984	0.982	5.794
6.410	1.842	1.918	1.880	12.051	0.984	0.989	0.987	6.327
2.600	1.918	1.830	1.874	4.872	0.989	1.430	1.210	3.146
合　計				49.657				27.901
距　離	27.860							
平均Ｈ				1.782				1.00

距　離	コンクリート							
	左	右	平　均	体　積				
（ｍ）	（m^2）	（m^2）	（m^2）	（m^3）				
8.840	1.236	1.336	1.286	11.368				
4.110	1.336	1.393	1.364	5.606				
5.900	1.393	1.486	1.439	8.490				
6.410	1.486	1.587	1.536	9.846				
2.600	1.587	1.470	1.528	3.973				
合　計				39.283				
距　離	27.860							

距　離	背面型枠				化粧型枠（前面）			
	左	右	平　均	面　積	左	右	平　均	面　積
（ｍ）	（ｍ）	（ｍ）	（ｍ）	（m^2）	（ｍ）	（ｍ）	（ｍ）	（m^2）
8.840	1.876	1.968	1.922	16.990	0.674	0.748	0.711	6.285
4.110	1.968	2.020	1.994	8.195	0.748	0.790	0.769	3.161
5.900	2.020	2.102	2.061	12.160	0.790	0.858	0.824	4.862
6.410	2.102	2.188	2.145	13.749	0.858	0.929	0.894	5.731
2.600	2.188	2.088	2.138	5.559	0.929	0.400	0.665	1.729
合　計				56.653				21.768
距　離	27.860							

目地　平均高さ　　3 箇所

平均Ｈ　(1.725 ＋ 1.770 ＋ 1.842) / 3　= 1.779 m

下幅　0.30 ＋ 1.779 × 0.55　= 1.278 m

算式根拠となる構造図		
名　　称	1号小型重力式擁壁　SGW69	一式当り数量

L=　　27.860　m

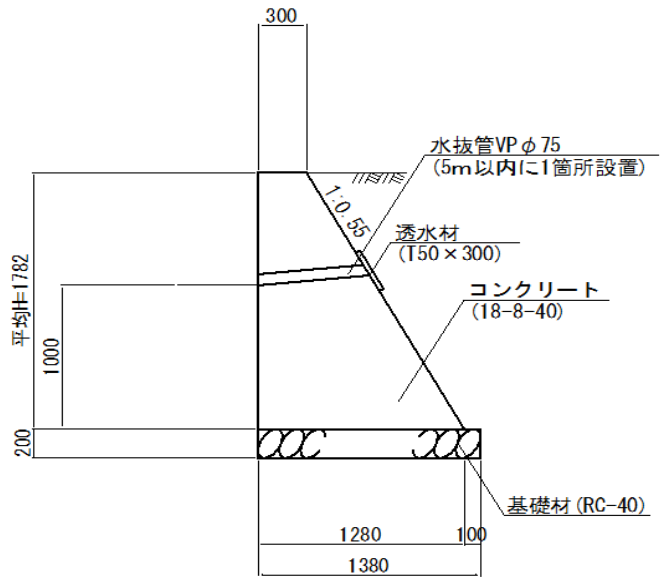

項　目	規格･寸法	計　算　式	単位	数　量
コンクリート	18-8-40BB	(0.30＋1.280)/2×1.782×27.860	m^3	39.22
型　枠		49.657+56.653	m^2	106.31
型　枠	化粧型枠	21.768	m^2	21.77
基礎材	RC-40 t=200	1.380×27.860	m^2	38.45
目地材		(0.30＋1.278)/2×1.779×3	m^2	4.21
水抜孔	VPφ75	27.860/5.00	本	6
		(0.30＋(1.78－1.00)×0.55)×6	m	4.38
透水材	300×300×30		箇所	6

§４．排水構造物工

数 量 集 計 表

種　　別	細　　別	規　　格	単位	数　量	摘　　要
作業土工	床掘り	土砂	m^3	136.3	
		基面整正	m^2	86.8	
	埋戻し	1.0m≦W＜4.0m	m^3	63.9	
		W＜1.0m	m^3	33.7	
側溝工	水路工	L型水路300×500	m	26.2	
		水路改修	m	12.5	
	縁石街渠工	縁石街渠工A型 （通常部）	m	30.0	
		縁石街渠工B型 （切下げ部）	m	10.0	
		縁石街渠工C型 （摺付け部）	m	1.8	
	自由勾配側溝	1号自由勾配側溝 500×1500×3000	m	3.0	
		2号自由勾配側溝 500×1400×3000	m	21.1	
管渠工	台付管	台付管D300	m	4.2	
		台付管D600	m	5.2	
	管渠	VPφ100	m	6.8	
		VPφ150	m	1.8	
		VPφ300	m	2.1	
集水桝・ マンホール工	プレキャスト街渠桝	プレキャスト街渠桝	箇所	2	
	集水桝	集水桝蓋改修	箇所	1	
		集水桝600×600×1200	箇所	1	
		集水桝1000×1000×1100(T-2)	箇所	1	
		集水桝1000×1000×1200(T-2)	箇所	1	
	集水桝蓋	グレーチング蓋(1000×1000用) T-2 細目 すべり止め	枚	2	
		グレーチング蓋(1000×1000用) T-25 普通目 ボルト固定 すべり止め	枚	1	

構造物土工内訳表

左上段数値は10m・1箇所当たりを示す。

種　別	細　目	規　格	単位	土量計算書	集水桝・マンホール工							合　計
					集水桝600×600×1200	集水桝1000×1000×1100(T-2)	集水桝1000×1000×1200(T-2)					
	土工延長		箇所 m		1	1	1					
作業土工	床掘り	土　砂	m^3	97.8	12.25 12.3	12.41 12.4	13.83 13.8					136.3
		基面整正	m^2	81.0	1.21 1.2	2.25 2.3	2.25 2.3					86.8
	埋戻し	1.0m≦W＜4.0m (発生土)	m^3	32.4	10.66 10.7	9.78 9.8	11.01 11.0					63.9
		W＜1.0m (発生土)	m^3	33.7	0.0	0.0	0.0					33.7

作業土工

土　量　計　算　書　（１）

測　　点	距　離	床掘り（土砂）						摘　　要
		左　側			右　側			
		断面積	平均断面積	土　量	断面積	平均断面積	土　量	
	(m)	(m^2)	(m^2)	(m^3)	(m^2)	(m^2)	(m^3)	
0 ＋ 12.7	－	0.0	－	－	0.3	－	－	(NO.1)
1 ＋ 0.0	7.3	0.0	0.00	0.0	0.3	0.30	2.2	
2 ＋ 0.0	20.0	0.0	0.00	0.0	0.0	0.15	3.0	
3 ＋ 0.0	20.0	0.0	0.00	0.0	1.1	0.55	11.0	
4 ＋ 0.0	20.0	0.0	0.00	0.0	2.8	1.95	39.0	
4 ＋ 14.9	14.9	0.0	0.00	0.0	2.8	2.80	41.7	(NO.4)
1 ＋ 15.5	－	0.2	－	－	0.0	－	－	(BNO.2)
2 ＋ 0.0	4.5	0.2	0.20	0.9	0.0	0.00	0.0	
合　　計	86.7			0.9			96.9	
左右合計							97.8	

作業土工

土　量　計　算　書　（２）

測　　点	距　離	床掘り（基面整正）						摘　　要
		左　側			右　側			
		断面積	平均断面積	土　量	断面積	平均断面積	土　量	
	(m)	(m^2)	(m^2)	(m^3)	(m^2)	(m^2)	(m^3)	
0 ＋ 12.7	－	0.00	－	－	0.55	－	－	(NO.1)
1 ＋ 0.0	7.3	0.00	0.00	0.0	0.55	0.55	4.0	
2 ＋ 0.0	20.0	0.00	0.00	0.0	0.00	0.28	5.6	
3 ＋ 0.0	20.0	0.00	0.00	0.0	0.44	0.22	4.4	
4 ＋ 0.0	20.0	0.00	0.00	0.0	2.35	1.40	28.0	
4 ＋ 14.9	14.9	0.00	0.00	0.0	2.35	2.35	35.0	(NO.4)
1 ＋ 15.5	－	0.89	－	－	0.00	－	－	(BNO.2)
2 ＋ 0.0	4.5	0.89	0.89	4.0	0.00	0.00	0.0	
合　　計	86.7			4.0			77.0	
左右合計							81.0	

作業土工

土　量　計　算　書　（３）

測　　点	距　離	埋 戻 し（1.0m≦W＜4.0m）						摘　　要
		左　側			右　側			
		断面積	平均断面積	土　量	断面積	平均断面積	土　量	
	(m)	(m^2)	(m^2)	(m^3)	(m^2)	(m^2)	(m^3)	
0 ＋　12.7	－	0.0	－	－	0.0	－	－	(NO.1)
1 ＋　0.0	7.3	0.0	0.00	0.0	0.0	0.00	0.0	
2 ＋　0.0	20.0	0.0	0.00	0.0	0.0	0.00	0.0	
3 ＋　0.0	20.0	0.0	0.00	0.0	0.0	0.00	0.0	
4 ＋　0.0	20.0	0.0	0.00	0.0	1.3	0.65	13.0	
4 ＋　14.9	14.9	0.0	0.00	0.0	1.3	1.30	19.4	(NO.4)
1 ＋　15.5	－	0.0	－	－	0.0	－	－	(BNO.2)
2 ＋　0.0	4.5	0.0	0.00	0.0	0.0	0.00	0.0	
合　　計	86.7			0.0			32.4	
左右合計							32.4	

作業土工

土　量　計　算　書　（４）

測　　点	距　離	埋戻し（W<1.0m）						摘　　要
		左　側			右　側			
		断面積	平均断面積	土　量	断面積	平均断面積	土　量	
	(m)	(m^2)	(m^2)	(m^3)	(m^2)	(m^2)	(m^3)	
0 ＋　12.7	－	0.0	－	－	0.3	－	－	(NO.1)
1 ＋　0.0	7.3	0.0	0.00	0.0	0.3	0.30	2.2	
2 ＋　0.0	20.0	0.0	0.00	0.0	0.0	0.15	3.0	
3 ＋　0.0	20.0	0.0	0.00	0.0	0.9	0.45	9.0	
4 ＋　0.0	20.0	0.0	0.00	0.0	0.4	0.65	13.0	
4 ＋　14.9	14.9	0.0	0.00	0.0	0.4	0.40	6.0	(NO.4)
1 ＋　15.5	－	0.1	－	－	0.0	－	－	(BNO.2)
2 ＋　0.0	4.5	0.1	0.10	0.5	0.0	0.00	0.0	
合　　計	86.7			0.5			33.2	
左右合計							33.7	

側 溝 工 延 長 調 書

	測点			数量 (m)	摘要
	左・右	自	至		
L型水路300×500					
	右	NO. 1 + 11.2	NO. 2 + 17.3	26.2	
水路改修					
	右	NO. 0 + 15.8	NO. 1 + 8.2	12.5	
縁石街渠工A型					
	右	NO. 3 + 3.7	NO. 3 + 9.8	6.1	
	〃	NO. 3 + 10.8	NO. 4 + 6.2	15.6	
	〃	NO. 4 + 13.4	NO. 4 + 14.5	8.3	
			合計	30.0	
縁石街渠工B型					
	右	NO. 4 + 6.8	NO. 4 + 13.2	10.0	
縁石街渠工C型					
	右	NO. 3 + 3.1	NO. 3 + 3.7	0.6	
	〃	NO. 4 + 6.2	NO. 4 + 6.8	0.6	
	〃	NO. 4 + 13.2	NO. 4 + 13.4	0.6	
			合計	1.8	
自由勾配側溝					
	右	NO. 1 + 8.2	NO. 1 + 11.2	3.0	1号
	〃	NO. 3 + 3.4	NO. 4 + 4.4	21.1	2号

管 渠 工 延 長 調 書

	測点			数量 (m)	摘要
	左・右	自	至		
台付管D300					
	右	NO. 2 + 18.2	NO. 3 + 2.2	4.2	
台付管D600					
	右	NO. 4 + 5.3	NO. 4 + 10.5	5.2	
VPφ100					
	右	NO. 1 + 1.6		2.2	
	〃	NO. 1 + 13.8		2.3	
	〃	NO. 2 + 6.5		2.3	
			合計	6.8	
VPφ150					
	右	NO. 3 + 10.3		1.8	
VPφ300					
	右	NO. 2 + 17.8		2.1	

集水桝・マンホール工 延長調書

	測点			数量（箇所）	摘要
	左・右	自	至		
プレキャスト街渠桝					
	右	NO. 3 + 10.3		1	
	右	NO. 4 + 14.5		1	
			合計	2	
集水桝蓋改修					
	右	NO. 4 + 11.0		1	
集水桝600×600×1200					
	右	NO. 2 + 17.9		1	
集水桝1000×1000×1100					
(T-2)	右	NO. 3 + 2.7		1	
集水桝1000×1000×1200					
(T-2)	右	NO. 4 + 4.9		1	
グレーチング蓋					
1000×1000用	右	NO. 3 + 2.7		1	
T-2 細目 すべり止め	右	NO. 4 + 4.9		1	
			合計	2	
グレーチング蓋					
1000×1000用	右	NO. 4 + 11.0		1	
T-25 普通目 ボルト固定 すべり止め					

算式根拠となる構造図		
名　　称	L型水路300×500	10m当り数量

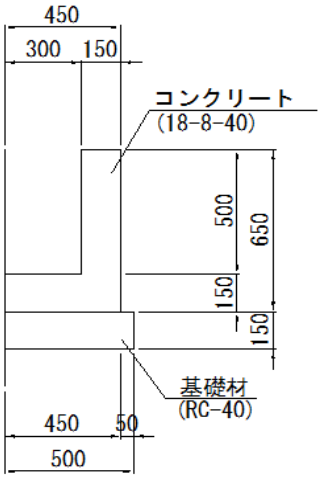

項　目	規格･寸法	計　算　式	単位	数　量
コンクリート	18-8-40BB	(0.45×0.65−0.30×0.50)×10.00	m^3	1.43
型　枠		0.65×2×10.00	m^2	13.00
基礎材	RC-40 t=100	0.50×10.00	m^2	5.00

算式根拠となる構造図		
名　　称	縁石街渠工A型（一般部）	10m当り数量

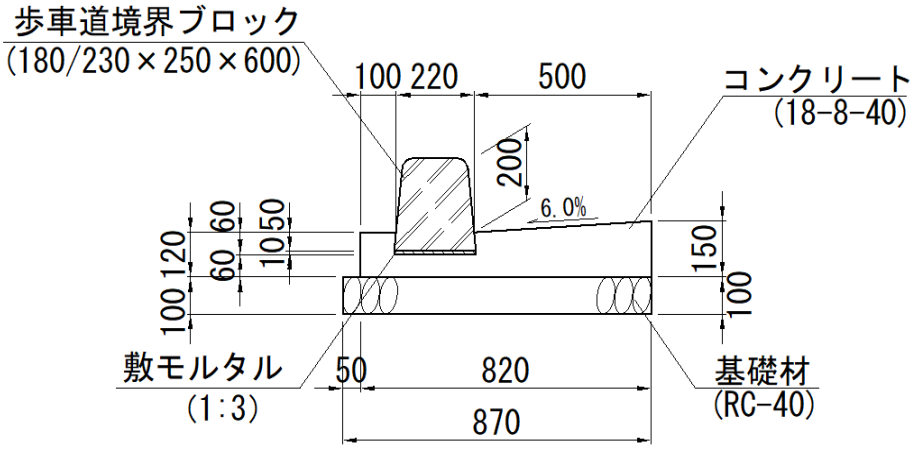

項　　目	規格･寸法	計　　算　　式	単位	数　　量
コンクリート	18-8-40BB	(0.10×0.12＋0.22×0.06+0.50×1/2×(0.12+0.15))×10.00	m^3	0.93
型　枠		(0.12＋0.15)×10.00	m^2	2.70
歩車道境界ブロック	180/230×250×600	10.00/0.605	個	16.5
敷モルタル	1：3	0.23×0.01×10.00	m^3	0.02
基礎材	RC-40 t=100	0.87×10.00	m^2	8.70

算式根拠となる構造図		
名　　称	縁石街渠工B型（切下げ部）	10m当り数量

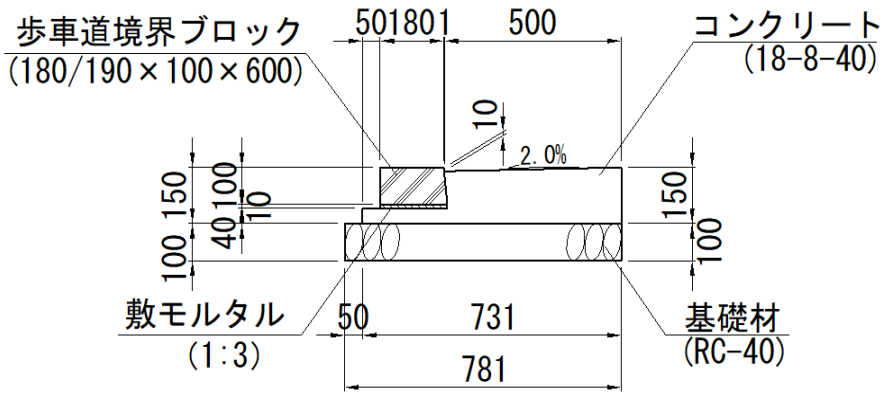

項　　目	規格･寸法	計　　算　　式	単位	数　　量
コンクリート	18-8-40BB	(0.231×0.04＋0.50×1/2×(0.14+0.15))×10.00	m^3	0.82
型　枠		(0.04＋0.15)×10.00	m^2	1.90
歩車道境界ブロック	180/190×100×600	10.00/0.605	個	16.5
敷モルタル	1：3	0.19×0.01×10.00	m^3	0.02
基礎材	RC-40 t=100	0.781×10.00	m^2	7.81

算式根拠となる構造図		
名　　称	縁石街渠工C型（摺付け部）	10m当り数量

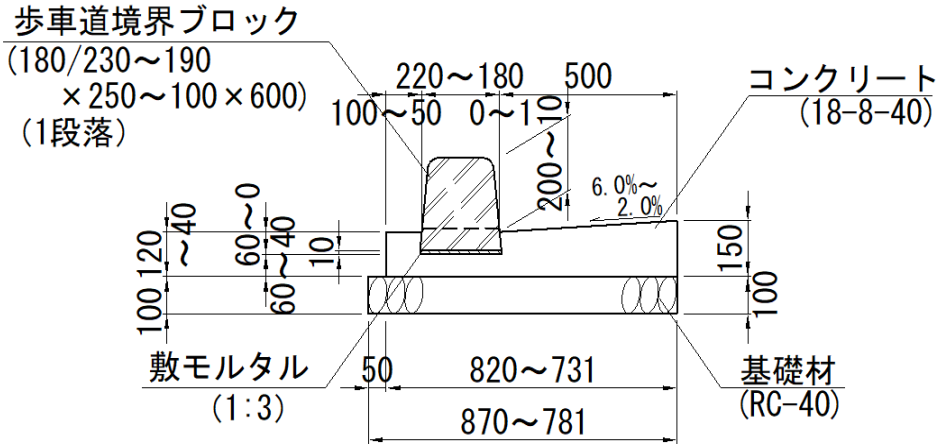

項　目	規格･寸法	計　算　式	単位	数　量
コンクリート	18-8-40BB	1/2×((0.10×0.12＋0.22×0.06+0.50×1/2×(0.12+0.15))+(0.231×0.04＋0.50×1/2×(0.14+0.15)))×10.00	m^3	0.87
型　枠		(1/2×(0.04＋0.12)＋0.15)×10.00	m^2	2.30
歩車道境界ブロック	180/230～190×250～100×600	10.00/0.605	個	16.5
敷モルタル	1：3	1/2×(0.23＋0.19)×0.01×10.00	m^3	0.02
基礎材	RC-40 t=100	1/2×(0.87+0.781)×10.00	m^2	8.26

算式根拠となる構造図		
名　　称	水路改修	1式当り数量

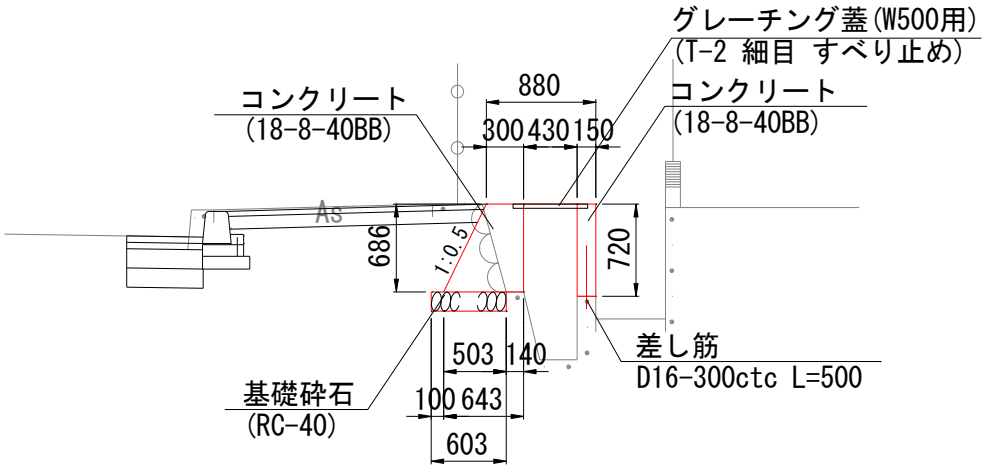

項　目	規格･寸法	計　算　式	単位	数　量
NO.0+15.8				
コンクリート	18-8-40BB	0.720×0.150+(0.300+0.643)×1/2×0.686	m^3	0.43
型　枠		0.720×2+0.686×(1+1.118)	m^2	2.89
基礎材	RC-40 t=100		m^2	0.60

算式根拠となる構造図		
名　　称	水路改修	1式当り数量

ANo. 1

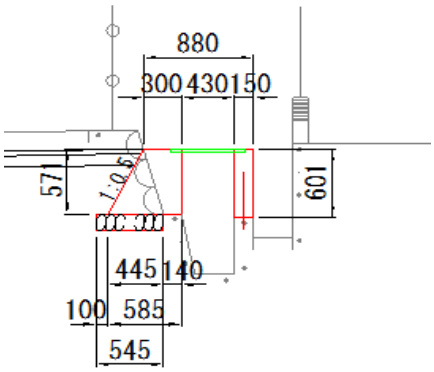

ANo. 1+8. 2

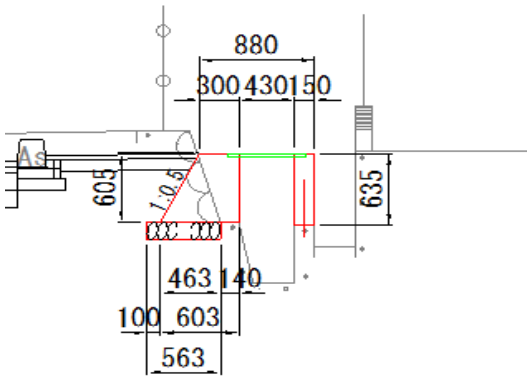

項　　目	規格･寸法	計　　算　　式	単位	数　　量
NO. 1				
コンクリート	18-8-40BB	0. 601×0. 150+(0. 300＋0. 585)×1/2×0. 571	m^3	0. 34
型　枠		0. 601×2+0. 571×(1+1. 118)	m^2	2. 41
基礎材	RC-40 t=100		m^2	0. 55
NO. 1+8. 2				
コンクリート	18-8-40BB	0. 635×0. 150+(0. 300＋0. 603)×1/2×0. 605	m^3	0. 37
型　枠		0. 635×2+0. 605×(1+1. 118)	m^2	2. 55
基礎材	RC-40 t=100		m^2	0. 56

算式根拠となる構造図		
名　　称	水路改修	1式当り数量

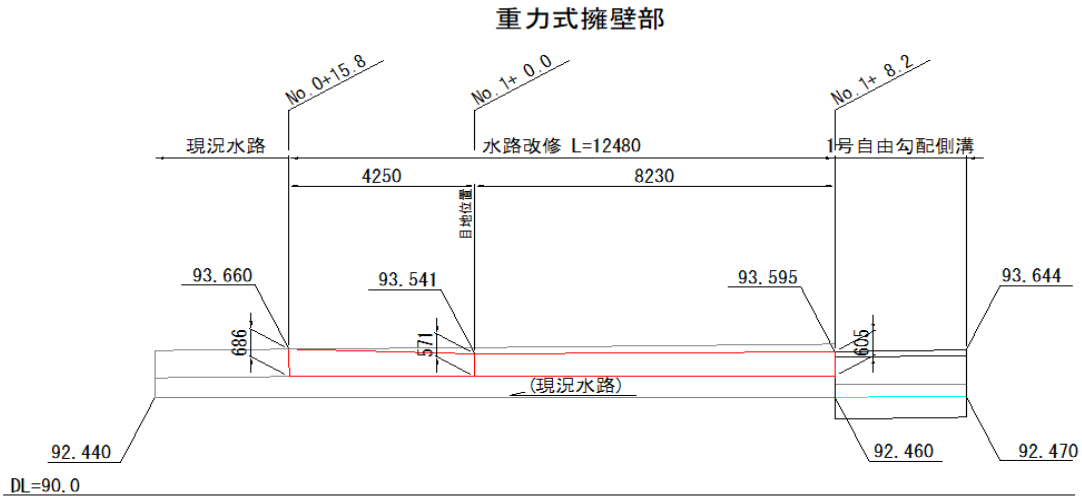

項　　目	規格･寸法	計　　算　　式	単位	数　　量
コンクリート	NO.0+15.8～NO.1	(0.43+0.34)×1/2×4.25		1.64
18-8-40BB	NO.1～NO.1+8.2	(0.34+0.37)×1/2×8.23		2.92
	合計		m^3	4.56
型　枠	NO.0+15.7～NO.1	(2.89+2.41)×1/2×4.25		11.26
	NO.1～NO.1+8.2	(2.41+2.55)×1/2×8.23		20.41
	合計		m^2	31.67
基礎材	NO.0+15.7～NO.1	(0.60+0.55)×1/2×4.25		2.44
RC-40 t=100	NO.1～NO.1+8.2	(0.55+0.56)×1/2×8.23		4.57
	合計		m^2	7.01
差し筋アンカー	SD345 D16 L=500	12.48/0.3	本	42
		42×1.560×0.50	kg	32.76
グレーチング蓋	W=500用 T-2 細目	12.48/1.00	枚	13
	すべり止め			

1号自由勾配側溝　　500×1500×3000　L=3.0m

数 量 計 算 書

（一式当たり）

名　称	計　算　式							単位	数 量
インバートコンクリート 18-8-25BB	材料表より							m^3	0.781
均しコンクリート 18-8-25BB									
500×1500	1.415	×	0.100	×	3.002		= 0.425	m^3	
						一式当り	= 0.425	m^3	0.425
同 上 型 枠	2	×	0.100	×	3.002		= 0.600	m^2	0.600
基 礎 砕 石（t=10cm） RC-40									
500×1500			1.515	×	3.002		= 4.548	m^2	
						一式当り	= 4.548	m^2	4.548
現場打ちかかと版 24-12-25BB									
500×1500	0.550	×	0.200	×	3.002		= 0.330	m^3	
						一式当り	= 0.330	m^3	0.330
同 上 型 枠									
500×1500			0.200	×	3.002		= 0.600	m^2	
						一式当り	= 0.600	m^2	0.600
同 上 鉄 筋 D13									
500×1500	3.002	×	2	×	0.995		= 5.974	kg	
						一式当り	= 5.974	kg	5.974

2号自由勾配側溝　　500×1400×3000　L=15.01m

数 量 計 算 書

（一式当たり）

名　称	計　算　式							単位	数 量
プレキャスト部									
インバートコンクリート 18-8-25BB	材料表より							m^3	6.160
均しコンクリート 18-8-25BB									
500×1400	1.365	×	0.100	×	15.010		= 2.049	m^3	
						一式当り	= 2.049	m^3	2.049
同 上 型 枠	2	×	0.100	×	15.010		= 3.002	m^2	3.002
基 礎 砕 石（t=10cm） RC-40									
500×1400			1.465	×	15.010		= 21.990	m^2	
						一式当り	= 21.990	m^2	21.990
現場打ちかかと版 24-12-25BB									
500×1400	0.500	×	0.150	×	15.010		= 1.126	m^3	
						一式当り	= 1.126	m^3	1.126
同 上 型 枠									
500×1400			0.150	×	15.010		= 2.252	m^2	
						一式当り	= 2.252	m^2	2.252
同 上 鉄 筋 D13									
500×1400	15.010	×	2	×	0.995		= 29.870	kg	
						一式当り	= 29.870	kg	29.870

2号自由勾配側溝　　現場打ちタイプ　L=6.111m

数 量 計 算 書

（一式当たり）

名　称	計　算　式	単位	数 量
現場打ち部			
延長			
500×1400		m	2.251
500×1500		m	3.860
均しコンクリート			
500×1400	1.365 × 0.100 × 2.251 = 0.307		
500×1500	1.415 × 0.100 × 3.860 = 0.546		
	計 =	m^3	0.853
同 上 型 枠			
500×1400	2 × 0.100 × 2.251 = 0.450		
500×1500	2 × 0.100 × 3.860 = 0.772		
	計 =	m^2	1.222
基 礎 砕 石（t=10cm）			
RC-40			
500×1400	1.465 × 2.251 = 3.298		
500×1500	1.515 × 3.860 = 5.848		
	計 =	m^2	9.146
本体部コンクリート			
24-12-25BB			
500×1400	(0.815 × 1.575 − 0.500 × 1.435)× 2.251 = 1.274		
500×1500	(0.815 × 1.675 − 0.500 × 1.535)× 3.860 = 2.307		
	計 =	m^3	3.581
同 上 型 枠			
500×1400	((1.575 ＋ 1.435)× 2 ＋ 0.500)× 2.251 = 14.677		
500×1500	((1.675 ＋ 1.535)× 2 ＋ 0.500)× 3.860 = 26.711		
	計 =	m^2	41.388
現場打ちかかと版			
24-12-25BB			
500×1400	0.500 × 0.150 × 2.251 = 0.169		
500×1500	0.550 × 0.200 × 3.860 = 0.425		
	計 =	m^3	0.593
同 上 型 枠			
500×1400	0.150 × 2.251 = 0.338		
500×1500	0.200 × 3.860 = 0.772		
	計 =	m^2	1.110
鉄 筋			
500×1400			
① D13	3.635 × 67 × 0.995 × 2.251 / 10.000 = 54.548		
② D10	10.000 × 24 × 0.560 × 2.251 / 10.000 = 30.253		
③ D13	0.960 × 67 × 0.995 × 2.251 / 10.000 = 14.406		
500×1500			
① D13	3.835 × 67 × 0.995 × 3.860 / 10.000 = 98.685		
② D10	10.000 × 24 × 0.560 × 3.860 / 10.000 = 51.878		
③ D13	1.010 × 67 × 0.995 × 3.860 / 10.000 = 25.990		
	計 =	kg	275.760

1号自由勾配側溝材料表

一式当り

名　称	規　格	算　式				数　量
		T1	T2	幅	延長	
インバートコンクリート	18-8-25BB	(0.540	+ 0.501) ÷ 2 ×	0.500 ×	3.002	0.781
				合　計	3.002	0.781 m^3

2号自由勾配側溝材料表

一式当り

名　称	規　格	算　式				数　量
		T1	T2	幅	延長	
インバートコンクリート	18-8-25BB	(0.715	+ 0.605) ÷ 2 ×	0.500 ×	3.002	0.991
		(0.605	+ 0.583) ÷ 2 ×	0.500 ×	3.890	1.155
		(0.583	+ 0.526) ÷ 2 ×	0.500 ×	5.116	1.418
		(0.626	+ 0.604) ÷ 2 ×	0.500 ×	1.979	0.609
		(0.604	+ 0.618) ÷ 2 ×	0.500 ×	1.881	0.575
		(0.518	+ 0.557) ÷ 2 ×	0.500 ×	5.253	1.412
				合　計	21.121	6.160 m^3

算式根拠となる構造図		
名　　称	台付管D300	10m当り数量

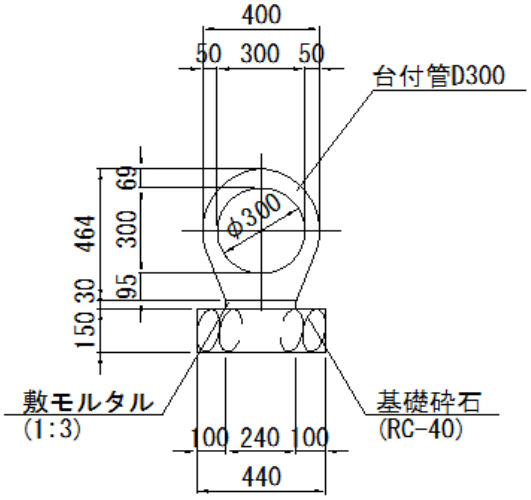

項　目	規格･寸法	計　算　式	単位	数　量
台付管	D300	10.00/2.00	個	5.0
敷モルタル	1:3	0.24×0.03×10.00	m^3	0.07
基礎材	RC-40 t=150	0.44×10.00	m^2	4.40

算式根拠となる構造図		
名　　称	台付管D600	10m当り数量

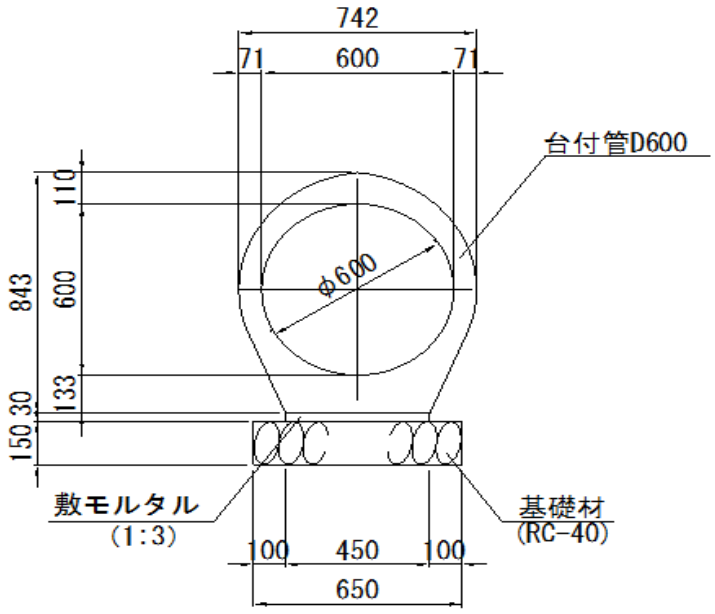

項　　目	規格･寸法	計　　算　　式	単位	数　　量
台付管	D600	10.00/2.50	個	4.0
敷モルタル	1:3	0.45×0.03×10.00	m^3	0.14
基礎材	RC-40 t=150	0.65×10.00	m^2	6.50

算式根拠となる構造図		
名　　称	VPφ100	10m当り数量

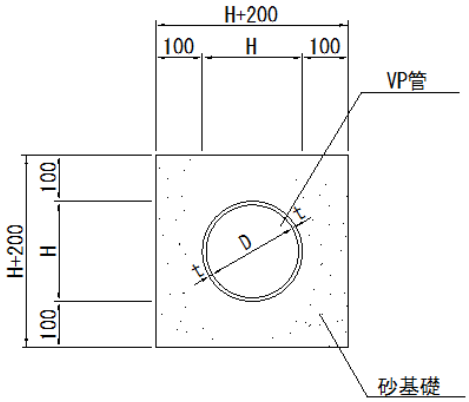

	D	t	H
VPφ100	100	7.0	114
VPφ150	150	7.5	165
VPφ300	300	9.0	318

項　　目	規格･寸法	計　　算　　式	単位	数　　量
塩ビ管	VPφ100	10.00/4.00	本	2.5
砂基礎		(0.314×0.314−0.114×0.114/4×π)×10.00	m3	0.9

算式根拠となる構造図		
名　　称	VPφ150	10m当り数量

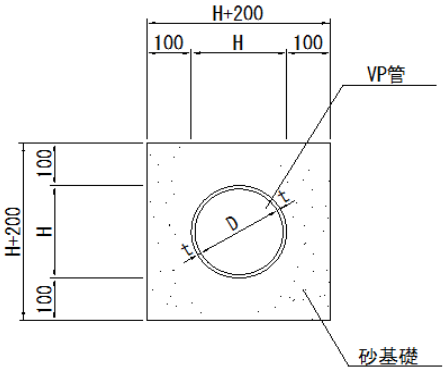

	D	t	H
VPφ100	100	7.0	114
VPφ150	150	7.5	165
VPφ300	300	9.0	318

項　　目	規格･寸法	計　　算　　式	単位	数　　量
塩ビ管	VPφ150	10.00/4.00	本	2.5
砂基礎		(0.365×0.365−0.165×0.165/4×π)×10.00	m3	1.1

算式根拠となる構造図		
名　　称	VPφ300	10m当り数量

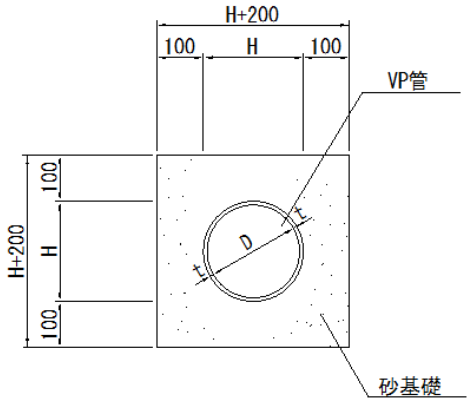

	D	t	H
VPφ100	100	7.0	114
VPφ150	150	7.5	165
VPφ300	300	9.0	318

項　　目	規格･寸法	計　　算　　式	単位	数　　量
塩ビ管	VPφ300	10.00/4.00	本	2.5
砂基礎		(0.518×0.518−0.318×0.318/4×π)×10.00	m3	1.9

算式根拠となる構造図		
名　　称	プレキャスト街渠桝	10箇所当り数量

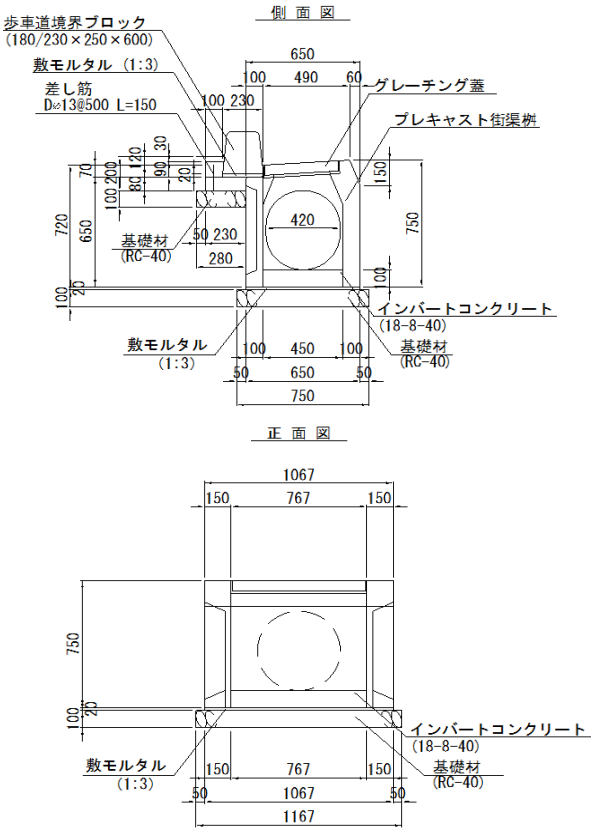

項　　目	規格･寸法	計　　算　　式	単位	数　　量
プレキャスト街渠桝			個	10.0
敷モルタル	1：3	0.65×1.067×0.02×10.0	m^3	0.14
インバートコンクリート	18-8-40BB	0.45×0.767×0.10×10.0	m^3	0.35
基礎材	RC-40 t=100	0.75×1.167×10.0	m^2	8.75
歩車道境界ブロック	180/230×250×1000	1.067/0.605×10.0	個	17.6
敷モルタル	1:3	0.23×0.01×1.067×10.00	m^3	0.02
コンクリート	18-8-40BB	(0.23×0.08＋0.10×0.09)×1.067×10.00	m^3	0.29
型　枠		0.17×1.067×10.00	m^2	1.81
差し筋	D13@500 L=150	1.067×10.00/0.50×0.995×0.15	kg	3.18
基礎材	RC-40 t=100	0.28×1.067×10.00	m^2	2.99

算式根拠となる構造図		
名　　称	集水桝蓋改修	1箇所当り数量

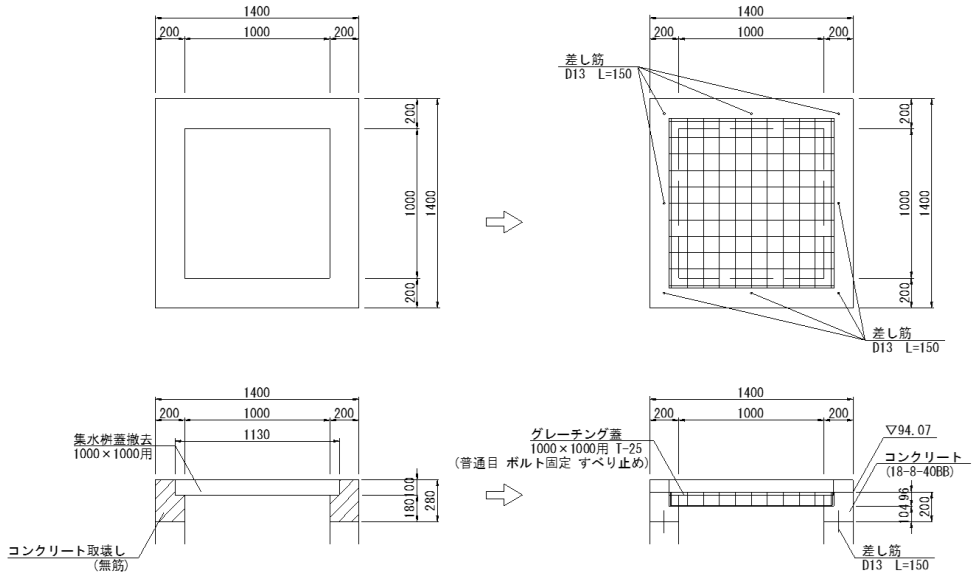

項　目	規格･寸法	計　算　式	単位	数　量
コンクリート取壊し	無筋	1.40×1.40×0.28−1.00×1.00×0.18	m^3	0.24
コンクリート	18-8-40BB	(1.40×1.40−1.00×1.00)×0.20	m^3	0.19
型　枠		(1.40×0.20+1.00×0.104)×4	m^2	1.54
差し筋	D13 L=150		本	8
グレーチング蓋	1000×1000用 T-25 普通目		枚	1
	ボルト固定 すべり止め			

集水桝控除面積表

サイズ	蓋	測　点	接続側溝または箱抜き								控除面積	控除面積
B × L × H	タイプ		1		2		3		4		小　計	平　均
600 × 600 × 1200		R NO. 2 + 17.9	VPφ300	0.000	台付管D300	0.148	開口 200×200	0.000	L型水路 300×500	0.150	0.298	**0.298**
1000 × 1000 × 1100	T-25	R NO. 3 + 2.7	－	0.000	自由勾配 □500×720	0.360	開口 300×300	0.090	台付管D300	0.148	0.598	**0.598**
1000 × 1000 × 1200	T-3	R NO. 4 + 4.9	－	0.000	台付管D600	0.500	－	0.000	自由勾配 □500×878	0.439	0.939	**0.939**

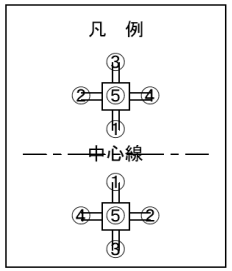

算式根拠となる構造図		
名　　称	集水桝　600×600×1200	1箇所当り数量

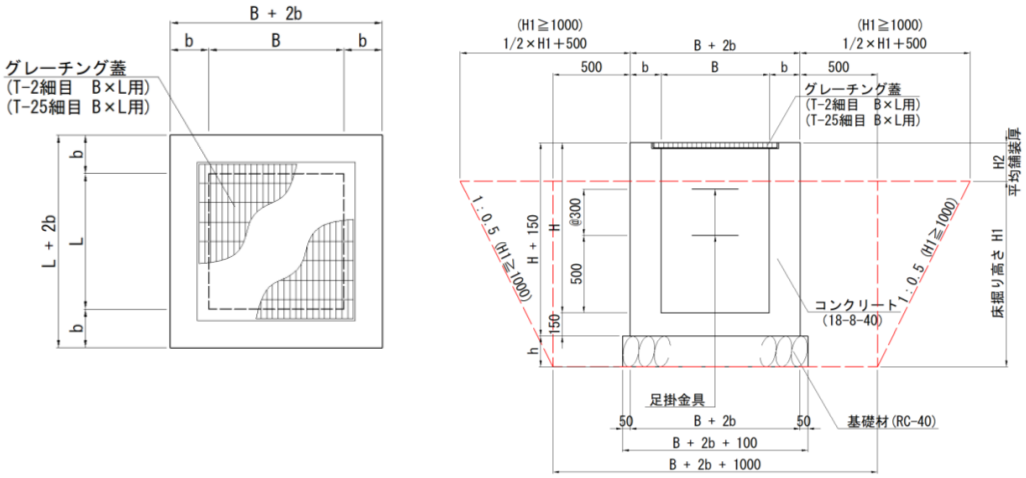

B=　600
L=　600
H=　1200
b=　200
h=　200
H1=　1550
H2=　0

平均控除面積　0.298 ㎡

項　目	規格･寸法	計　算　式	単位	数　量
コンクリート	18-8-40BB	1.00×1.00×1.35－0.60×0.60×1.20－0.298×0.20	m^3	0.86
型枠		(1.00＋0.60)×4×1.35－0.298×2	m^2	8.04
基礎材	RC-40 t=200	1.10×1.10	m^2	1.21
足掛金具	W=300		本	3
床堀り	土　砂	1/6×1.55×(2.00×3.55＋3.55×2.00＋2×(2.00×2.00＋3.55×3.55)	m^3	12.25
基面整正		1.10×1.10	m^2	1.21
埋戻し	1.0≦W＜4.0	12.25－(1.00×1.00×1.35＋1.10×1.10×0.20)	m^3	10.66

算 式 根 拠 と な る 構 造 図		
名　　称	集水桝　1000×1000×1100（T-2）	1箇所当り数量

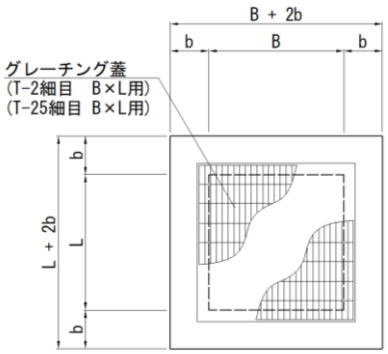

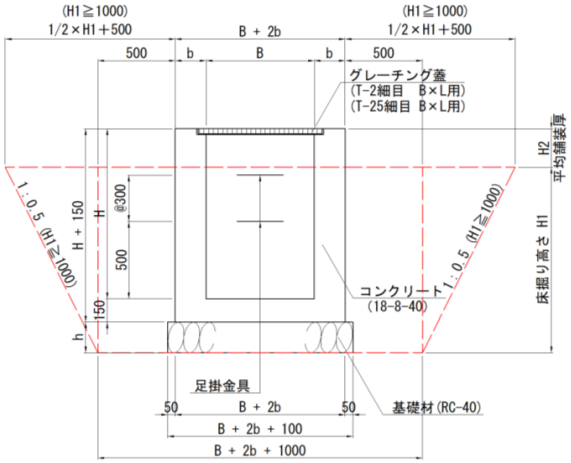

B=　1000
L=　1000
H=　1100
b=　200
h=　200
H1=　1310
H2=　140

平均控除面積　0.598 ㎡

項　　目	規格･寸法	計　　算　　式	単位	数　　量
コンクリート	18-8-40BB	1.40×1.40×1.25－1.00×1.00×1.10－0.598×0.20	m^3	1.23
型枠		(1.40＋1.00)×4×1.25－0.598×2	m^2	10.80
基礎材	RC-40 t=200	1.50×1.50	m^2	2.25
グレーチング蓋	T-2細目 1000×1000用		枚	1
足掛金具	W=300		本	2
床堀り	土　砂	1/6×1.31×(2.40×3.71＋3.71×2.40＋2×(2.40×2.40＋3.71×3.71)	m^3	12.41
基面整正		1.50×1.50	m^2	2.25
埋戻し	1.0≦W＜4.0	12.41－(1.40×1.40×1.11＋1.50×1.50×0.20)	m^3	9.78

算式根拠となる構造図		
名　　称	集水桝　1000×1000×1200（T-2）	1箇所当り数量

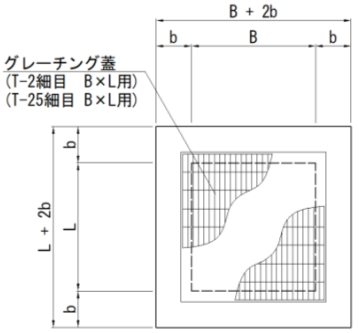

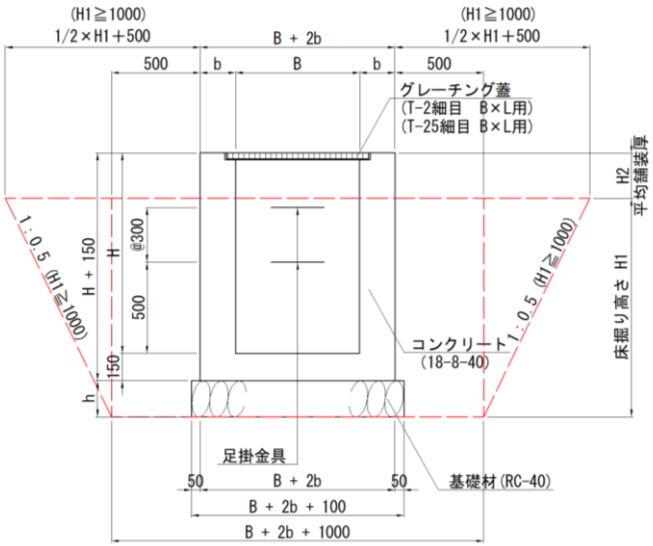

B=　1000
L=　1000
H=　1200
b=　200
h=　200
H1=　1410
H2=　140

平均控除面積　0.939 ㎡

項　目	規格･寸法	計　算　式	単位	数　量
コンクリート	18-8-40BB	1.40×1.40×1.35－1.00×1.00×1.20－0.939×0.20	m^3	1.26
型枠		(1.40＋1.00)×4×1.35－0.939×2	m^2	11.08
基礎材	RC-40 t=200	1.50×1.50	m^2	2.25
グレーチング蓋	T-2細目 1000×1000用		枚	1
足掛金具	W=300		本	3
床堀り	土　砂	1/6×1.41×(2.40×3.81＋3.81×2.40＋2×(2.40×2.40＋3.81×3.81)	m^3	13.83
基面整正		1.50×1.50	m^2	2.25
埋戻し	1.0≦W＜4.0	13.83－(1.40×1.40×1.21＋1.50×1.50×0.20)	m^3	11.01

§５．舗　装　工

数 量 集 計 表

種　　別	細　　別	規　　格	単位	数　量	摘　　要
舗装工					
アスファルト舗装					
車道舗装	下層路盤	再生クラッシャーラン (RC-40)t=300	m^2	208.8	
	上層路盤	粒度調整砕石 (M-30)t=200	m^2	208.8	
	基層	再生粗粒度アスコン(20) t=50	m^2	208.8	
	表層	再生密粒度アスコン(20) t=50	m^2	208.8	
歩道舗装	路　　盤	再生クラッシャーラン (RC-40)t=10cm	m^2	79.7	
	表　　層	再生細粒度アスコン t= 4cm	m^2	79.7	
歩道舗装	路　　盤	再生クラッシャーラン (RC-40)t=10cm	m^2	94.6	
自然色舗装	表　　層	自然色（密粒タイプ） t= 4cm	m^2	94.6	
コンクリート舗装					
	路　　盤	再生クラッシャーラン (RC-40)t=10cm	m^2	18.0	
	表　　層	コンクリート(18-8-25BB) t=10cm	m^2	18.0	

舗 装 工 延 長 調 書

	左・右	自	至	数　量	摘　要
アスファルト舗装					
車道舗装		NO. 0 + 12.7	NO. 4 + 16.2	208.8	
アスファルト舗装					
歩道舗装	右	NO. 0 + 12.7	NO. 2 + 18.8	79.7	
アスファルト舗装					
歩道舗装	右	NO. 3 + 2.2	NO. 4 + 14.3	94.6	
（自然色舗装）					
コンクリート舗装					
t=10cm	右	NO. 4 + 2.9	NO. 4 + 8.7	18.0	

§６．縁　石　工

数 量 集 計 表

種　　別	細　　別	規　　格	単位	数　量	摘　　要
作業土工	床掘り	土砂	m^3	4.6	
		基面整正	m^2	15.0	
	埋戻し	W＜1.0m	m^3	2.6	
縁石工	歩車道境界ブロック	縁石工A 180/230×250×600	m	43.8	
		縁石工B 180/190×100×600	m	4.8	
		縁石工C 180/230×250×600	m	0.6	
	地先境界ブロック	境界工A 150×150×600	m	9.2	

作業土工

土　量　計　算　書　（１）

測　　点	距　離	床掘り（土砂）						摘　　要
		左　側			右　側			
		断面積	平均断面積	土　量	断面積	平均断面積	土　量	
	(m)	(m^2)	(m^2)	(m^3)	(m^2)	(m^2)	(m^3)	
0 ＋　12.7	－	0.0	－	－	0.1	－	－	(NO.1)
1 ＋　0.0	7.3	0.0	0.00	0.0	0.1	0.10	0.7	
2 ＋　0.0	20.0	0.0	0.00	0.0	0.1	0.10	2.0	
3 ＋　0.0	20.0	0.0	0.00	0.0	0.0	0.05	1.0	
4 ＋　0.0	20.0	0.0	0.00	0.0	0.0	0.00	0.0	
4 ＋　14.9	14.9	0.0	0.00	0.0	0.0	0.00	0.0	(NO.4)
1 ＋　15.5	－	0.2	－	－	0.0	－	－	(BNO.2)
2 ＋　0.0	4.5	0.2	0.20	0.9	0.0	0.00	0.0	
合　　計	86.7			0.9			3.7	
左右合計							4.6	

作業土工

土　量　計　算　書　（２）

測　　点	距　離	床掘り（基面整正）						摘　　要
		左　側			右　側			
		断面積	平均断面積	土　量	断面積	平均断面積	土　量	
	(m)	(m^2)	(m^2)	(m^3)	(m^2)	(m^2)	(m^3)	
0 ＋　12.7	－	0.00	－	－	0.38	－	－	(NO.1)
1 ＋　0.0	7.3	0.00	0.00	0.0	0.38	0.38	2.8	
2 ＋　0.0	20.0	0.00	0.00	0.0	0.38	0.38	7.6	
3 ＋　0.0	20.0	0.00	0.00	0.0	0.00	0.19	3.8	
4 ＋　0.0	20.0	0.00	0.00	0.0	0.00	0.00	0.0	
4 ＋　14.9	14.9	0.00	0.00	0.0	0.00	0.00	0.0	(NO.4)
1 ＋　15.5	－	0.18	－	－	0.00	－	－	(BNO.2)
2 ＋　0.0	4.5	0.18	0.18	0.8	0.00	0.00	0.0	
合　　計	86.7			0.8			14.2	
左右合計							15.0	

作業土工

土　量　計　算　書　（３）

測　　点	距　離	埋 戻 し (W<1.0m)						摘　　要
		左　側			右　側			
		断面積	平均断面積	土　量	断面積	平均断面積	土　量	
	(m)	(m^2)	(m^2)	(m^3)	(m^2)	(m^2)	(m^3)	
0 ＋　12.7	－	0.0	－	－	0.1	－	－	(NO.1)
1 ＋　0.0	7.3	0.0	0.00	0.0	0.1	0.10	0.7	
2 ＋　0.0	20.0	0.0	0.00	0.0	0.0	0.05	1.0	
3 ＋　0.0	20.0	0.0	0.00	0.0	0.0	0.00	0.0	
4 ＋　0.0	20.0	0.0	0.00	0.0	0.0	0.00	0.0	
4 ＋　14.9	14.9	0.0	0.00	0.0	0.0	0.00	0.0	(NO.4)
1 ＋　15.5	－	0.2	－	－	0.0	－	－	(BNO.2)
2 ＋　0.0	4.5	0.2	0.20	0.9	0.0	0.00	0.0	
合　　計	86.7			0.9			1.7	
左右合計							2.6	

縁 石 工 延 長 調 書

	測点			数量 (m)	摘要
	左・右	自	至		
縁石工A					
	右	NO. 0 + 12.7	NO. 2 + 16.4	43.8	
縁石工B					
	右	NO. 2 + 17.0	NO. 2 + 19.0	3.1	
	〃	NO. 3 + 2.0	NO. 3 + 3.1	1.7	
			合計	4.8	
縁石工C					
	右	NO. 2 + 16.4	NO. 2 + 17.0	0.6	
境界工A					
	右	NO. 4 + 8.9	NO. 4 + 11.3	9.2	

算式根拠となる構造図		
名　　称	縁石工A	10m当り数量

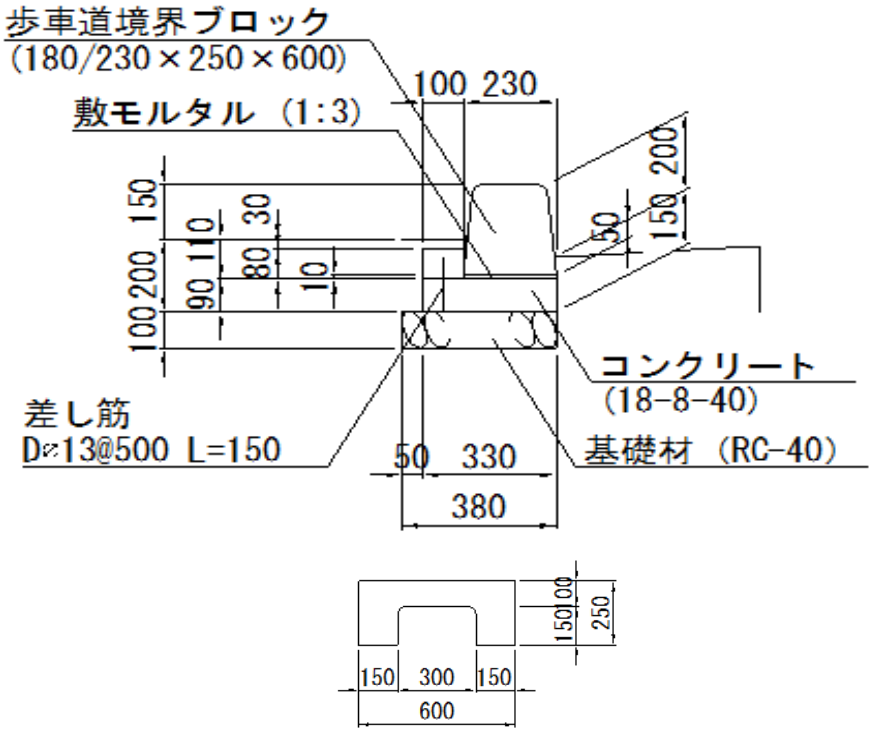

※VPφ100設置箇所は、水抜き用ブロックを使用すること。

項　目	規格･寸法	計　算　式	単位	数　量
歩車道境界ブロック	180/230×250×600	10.00/0.605	個	16.5
敷モルタル	1:3	0.23×0.01×10.00	m^3	0.02
コンクリート	18-8-40BB	(0.33×0.09+0.10×0.08)×10.00	m^3	0.38
型　枠		(0.09+0.17)×10.00	m^2	2.60
差し筋	D13@500 L=150	10.00/0.50×0.995×0.15	kg	2.99
基礎材	RC-40 t=100	0.38×10.00	m^2	3.80

算式根拠となる構造図		
名　　称	縁石工B	10m当り数量

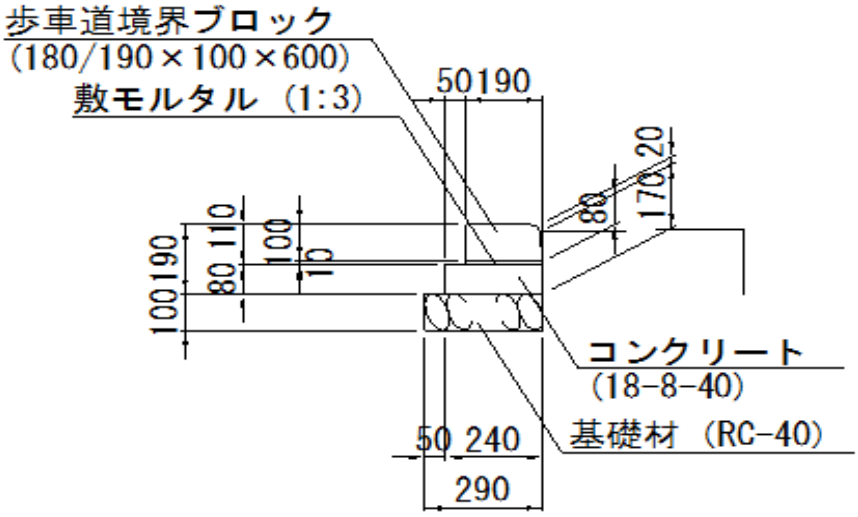

項　目	規格･寸法	計　算　式	単位	数　量
歩車道境界ブロック	180/190×100×600	10.00/0.605	個	16.5
敷モルタル	1:3	0.19×0.01×10.00	m^3	0.02
コンクリート	18-8-40BB	0.24×0.08×10.00	m^3	0.19
型　枠		0.08×2×10.00	m^2	1.60
基礎材	RC-40 t=100	0.29×10.00	m^2	2.90

算式根拠となる構造図		
名　　称	縁石工C	10m当り数量

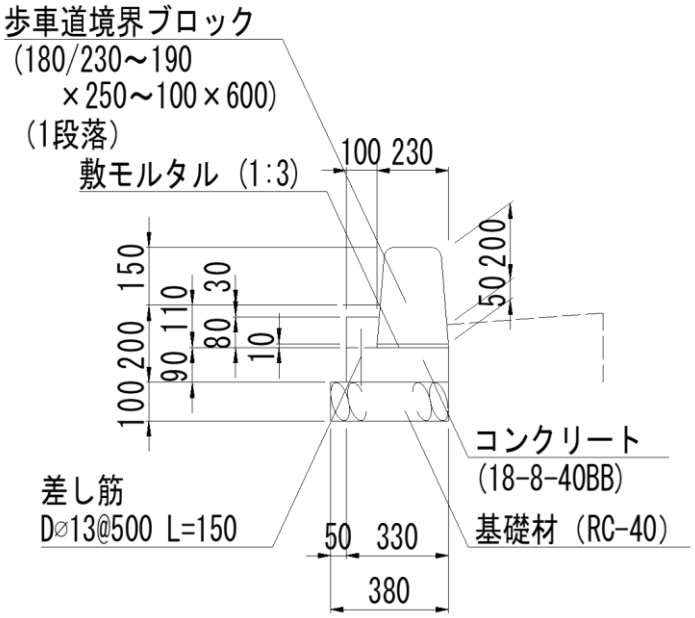

項　目	規格･寸法	計　算　式	単位	数　量
歩車道境界ブロック	180/230～190×250×600	10.00/0.605	個	16.5
敷モルタル	1:3	0.23×0.01×10.00	m^3	0.02
コンクリート	18-8-40BB	(0.33×0.09＋0.10×0.08)×10.00	m^3	0.38
型　枠		(0.09＋0.17)×10.00	m^2	2.60
差し筋	D13@500 L=150	10.00/0.50×0.995×0.15	kg	2.99
基礎材	RC-40 t=100	0.38×10.00	m^2	3.80

算式根拠となる構造図		
名　　称	境界工A	10m当り数量

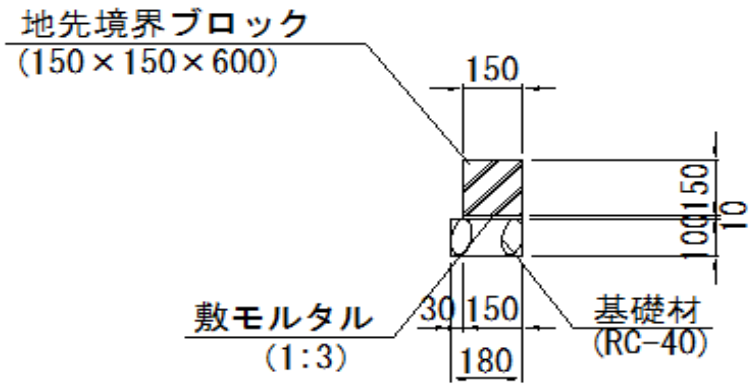

項　　目	規格･寸法	計　　算　　式	単位	数　　量
地先境界ブロック	150×150×600	10.00/0.605	個	16.5
敷モルタル	1:3	0.15×0.01×10.00	m^3	0.02
基礎材	RC-40 t=100	0.18×10.00	m^2	1.80

§７．防護柵工

数 量 集 計 表

種　　別	細　　別	規　　格	単位	数　量	摘　　要
防止柵工	転落(横断)防止柵	転落防止柵 H=1.10m コンクリート建込用	m	56.6	景観対応色
車止め工	車止め	既設車止め移設	本	3	

防止柵工延長調書

	測点			数量	摘要
	左・右	自	至		
転落防止柵					
	右	NO. 1 + 8.2	NO. 2 + 19.0	31.4	
	〃	NO. 3 + 2.0	NO. 4 + 5.9	25.2	
合計				56.6	m

車止め工 延長調書

	測点			数量	摘要
	左・右	自	至		
既設車止め移設					
	右	NO. 4 + 7.0	NO. 4 + 10.0	3	
合計				3	本

算式根拠となる構造図		
名　　称	転落防止柵	10m当り数量

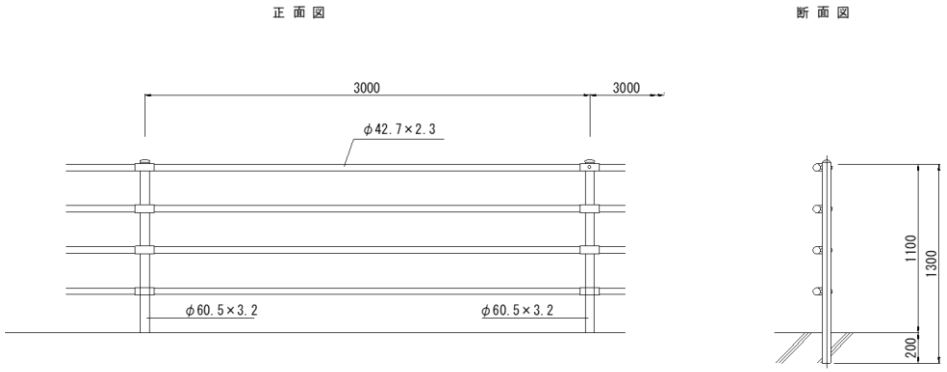

項　　目	規格･寸法	計　　算　　式	単位	数　　量
転落防止柵	コンクリート建込用 H=1.10m	景観対応色（ダークブラウン）	m	10.00

§８．区画線工

数 量 集 計 表

種　　別	細　　別	規　　格	単位	数　量	摘　　要
区画線工	溶融式区画線	実線 W=15cm 白色	m	349.2	
		破線 W=15cm 白色	m	4.0	
		ゼブラ W=45cm 白色	m	79.3	
		矢印 W=15cm換算 白色	m	72.4	
		記号 W=15cm換算 白色	m	13.6	
	区画線消去	W=15cm換算	m	477.5	

区画線工 延長調書

	測点			数量 (m)	摘要
	左・右	自	至		
溶融式区画線					
実線 W=15cm 白色		NO. 0 + 14.1	NO. 2 + 4.1	30.2	
		NO. 7 + 13.5	NO. 9 + 18.5	45.4	
	左	NO. 0 + 14.1	NO. 4 + 9.8	75.8	
	〃	NO. 2 + 4.1	NO. 4 + 9.8	45.8	
	右	NO. 0 + 14.1	NO. 4 + 1.9	67.9	
	〃	NO. 0 + 12.7	NO. 3 + 3.1	50.5	
	〃	NO. 5 + 19.9	NO. 7 + 13.5	33.6	
			合計	349.2	
破線 W=15cm 白色	左	NO. 1 + 16.1	NO. 2 + 0.1	4.0	
ゼブラ W=45cm 白色					
ゼブラ		NO. 0 + 14.1	NO. 2 + 4.1	15.2	
		NO. 7 + 13.5	NO. 9 + 18.5	43.8	
横断歩道	右	NO. 4 + 12.7	NO. 4 + 15.5	11.7	
停止線		NO. 4 + 1.9		2.8	
	左	NO. 4 + 9.8		2.8	
	右	NO. 4 + 15.0	NO. 4 + 18.0	3.0	
			合計	79.3	

区画線工 延長調書

	測点			数量 (m)	摘要
	左・右	自	至		
溶融式区画線					
矢印 W=15cm換算 白色					
右折矢印		NO. 2 + 4.1	NO. 3 + 16.5	2	
		NO. 6 + 4.9	NO. 7 + 9.9	2	
			小 計	4	箇所
			6.66 × 4	26.6	
直進左折矢印	左	NO. 2 + 4.1	NO. 4 + 4.4	2	
	右	NO. 6 + 4.9	NO. 8 + 9.7	3	
			小 計	5	箇所
			9.15 × 5	45.8	
			合計	72.4	
記号 W=15cm換算 白色					
右折予告	右	NO. 10 + 5.0	NO. 10 + 10.0	1	
			小 計	1	箇所
			5.66 × 1	5.7	
直進左折予告	右	NO. 10 + 5.0	NO. 10 + 10.0	1	
			小 計	1	箇所
			7.91 × 1	7.9	
			合計	13.6	

区画線工 延長調書

	測点			数　量	摘　要
	左・右	自	至		
区画線消去					
W=15cm換算		NO. 1 + 0.1	NO. 2 + 15.2	20.0	
		NO. 3 + 0.2	NO. 4 + 1.8	21.7	
		NO. 4 + 2.6	NO. 4 + 15.7	14.0	
	左	NO. 0 + 14.5	NO. 4 + 9.8	75.4	
	〃	NO. 4 + 1.8		9.3	
	右	NO. 0 + 12.7	NO. 2 + 14.0	41.3	
	〃	NO. 2 + 14.6	NO. 4 + 13.7	41.3	
	〃	NO. 3 + 7.6	NO. 4 + 13.8	40.0	
	〃	NO. 3 + 7.6	NO. 4 + 13.8	27.6	
	〃	NO. 4 + 14.1	NO. 4 + 15.1	2.4	
	〃	NO. 4 + 14.2	NO. 4 + 18.0	11.8	
	〃	NO. 4 + 14.2	NO. 4 + 18.0	10.4	
	〃	NO. 4 + 15.0	NO. 4 + 15.8	10.1	
	〃	NO. 4 + 15.4	NO. 4 + 18.1	8.2	
	〃	NO. 4 + 15.3	NO. 4 + 17.8	4.0	
	〃	NO. 5 + 5.6	NO. 5 + 12.4	12.1	
	〃	NO. 5 + 5.6	NO. 5 + 8.6	1.5	
	〃	NO. 5 + 19.9	NO. 8 + 9.9	50.1	
	〃	NO. 6 + 4.9	NO. 8 + 9.9	27.6	
	〃	NO. 6 + 4.9	NO. 8 + 9.8	20.1	
	〃	NO. 8 + 14.8	NO. 9 + 19.8	15.0	
	〃	NO. 10 + 5.0	NO. 10 + 10.0	7.9	
	〃	NO. 10 + 5.0	NO. 10 + 10.0	5.7	
合　　計				477.5	m

§９．構造物撤去工

数 量 集 計 表 (1)

種　　別	細　　別	規　　格	単位	数　量	摘　　要
構造物取壊し工	コンクリート取壊し	無筋	m^3	74.7	
		鉄筋	m^3	0.1	
	舗装版取壊し	アスファルト舗装版 t＝ 4cm	m^2	198.0	
		アスファルト舗装版 t＝10cm	m^2	70.6	
	舗装版切断	アスファルト舗装版 t＝ 4cm	m	4.7	
		アスファルト舗装版 t＝10cm	m	100.4	
防護柵撤去工	転落防止柵撤去		m	41.1	
運搬処理工	殻運搬処理	コンクリート殻(無筋)	m^3	74.7	
		コンクリート殻(鉄筋)	m^3	0.1	
		アスファルト殻	m^3	15.0	
スクラップ控除	転落防止柵	L=41.1m 13.6kg/m 41.1×13.6=559.0kg	kg	559.0	
	グレーチング 1000×1000用	T-2 105.5kg/枚 105.5×1枚=105.5	kg	105.5	
	グレーチング W=600用	T-2 40.8kg/枚 40.8×22枚=897.6	kg	897.6	
		合計	kg	1562.1	
			t	1.562	

コンクリート取壊し　集計表

	数　量	コンクリート取壊し(無筋)			コンクリート取壊し(鉄筋)		
		単位数量		取壊し量	単位数量		取壊し量
縁石街渠取壊し	46.3	1.45	10　m当り	6.71		10　m当り	0.00
水路A取壊し	29.3	2.37	10　m当り	6.94		10　m当り	0.00
水路B取壊し	27.6	7.20	10　m当り	19.87		10　m当り	0.00
街渠桝取壊し	1.0	2.94	10　箇所当り	0.29		10　箇所当り	0.00
集水桝 600×600×700取壊し	1.0	4.37	10　箇所当り	0.44		10　箇所当り	0.00
集水桝 1000×1000×1000取壊し	1.0	12.54	10　箇所当り	1.25		10　箇所当り	0.00
ブロック積A取壊し	29.3	8.00	10　m当り	23.44		10　m当り	0.00
ブロック積B取壊し	12.4	1.80	10　m当り	2.23		10　m当り	0.00
重力式擁壁A取壊し	8.0	10.13	10　m当り	8.10		10　m当り	0.00
重力式擁壁B取壊し	4.4	5.50	10　m当り	2.42		10　m当り	0.00
縁石取壊し	46.9	0.51	10　m当り	2.39		10　m当り	0.00
境界ブロック取壊し	16.7	0.23	10　m当り	0.38		10　m当り	0.00
HPφ300取壊し	3.3		10　m当り	0.00	0.31	10　m当り	0.10
(排水構造物工より)							
集水桝蓋改修	1.0			0.24			
合　　計				74.7			0.1

構造物取壊し工延長調書

	測点			数量 (m)	摘要
	左・右	自	至		
コンクリート取壊し(無筋)					
縁石街渠取壊し	右	NO. 3 + 4.2	NO. 3 + 9.9	5.8	
	〃	NO. 3 + 10.7	NO. 4 + 15.7	40.5	
			合計	46.3	
水路A取壊し	右	NO. 1 + 8.2	NO. 2 + 17.4	29.3	
水路B取壊し	右	NO. 3 + 2.9	NO. 4 + 10.5	27.6	
街渠桝取壊し	右	NO. 3 + 10.3		1	
集水桝	右	NO. 2 + 17.9		1	
600×600×700取壊し					
集水桝	右	NO. 3 + 2.3		1	
1000×1000×1000取壊し					
ブロック積A取壊し	右	NO. 1 + 8.2	NO. 2 + 17.5	29.3	
ブロック積B取壊し	右	NO. 0 + 15.8	NO. 1 + 8.2	12.4	
重力式擁壁A取壊し	右	NO. 4 + 4.1	NO. 4 + 10.3	8.0	
重力式擁壁B取壊し	右	NO. 4 + 4.4	NO. 4 + 6.1	4.4	
縁石取壊し	右	NO. 0 + 12.7	NO. 2 + 14.9	43.3	
	〃	NO. 3 + 1.6	NO. 3 + 4.1	3.6	
			合計	46.9	
境界ブロック取壊し	右	NO. 4 + 10.4	NO. 4 + 12.2	11.5	
	〃	NO. 4 + 13.7	NO. 4 + 14.8	5.2	
			合計	16.7	

構造物取壊し工延長調書

	測点			数量	摘要
	左・右	自	至		
コンクリート取壊し(鉄筋)					
HPφ300取壊し	右	NO. 2 + 18.3	NO. 3 + 1.6	3.3	
合計				3.3	m

算式根拠となる構造図		
名　　称	縁石街渠取壊し	10m当り数量

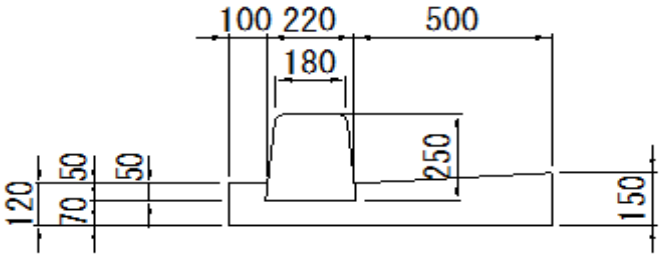

項　　目	規格･寸法	計　　算　　式	単位	数　　量
コンクリート取壊し	無　筋	(1/2×(0.15＋0.12)×0.50＋0.22×0.07＋0.10×0.12＋1/2×(0.18＋0.22)×0.25)×10.00	m^3	1.45

算式根拠となる構造図		
名　　称	水路A取壊し	10m当り数量

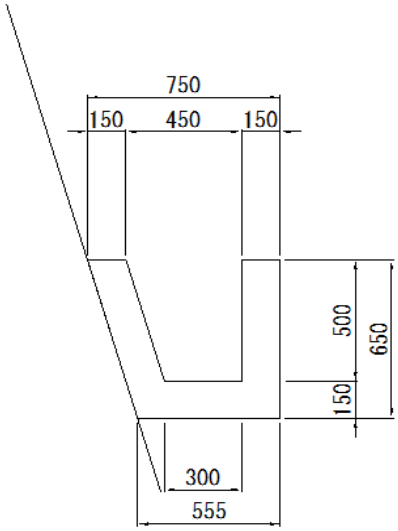

項　　目	規格･寸法	計　　算　　式	単位	数　　量
コンクリート取壊し	無　筋	(1/2×(0.75＋0.555)×0.65－1/2×(0.45＋0.30)×0.50)×10.00	m^3	2.37

算式根拠となる構造図		
名　　称	水路B取壊し	10m当り数量

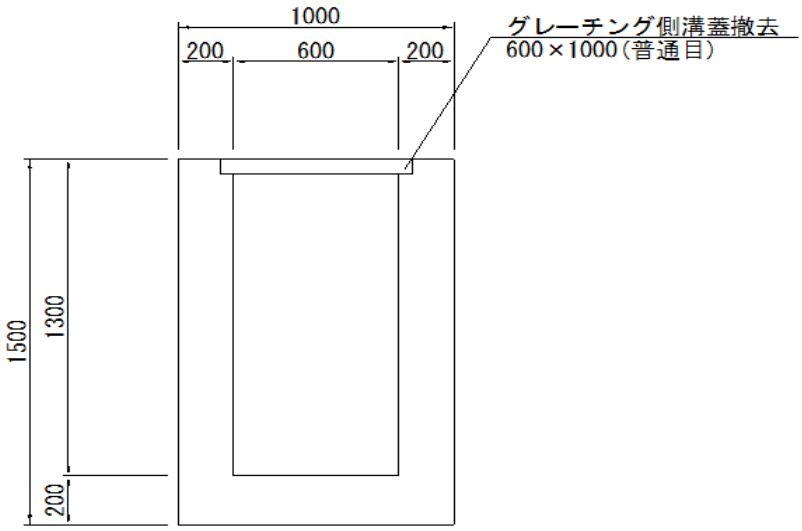

項　目	規格･寸法	計　算　式	単位	数　量
コンクリート取壊し	無　筋	(1.00×1.50−0.60×1.30)×10.00	m^3	7.20

算式根拠となる構造図		
名　　称	街渠桝取壊し	10箇所当り数量

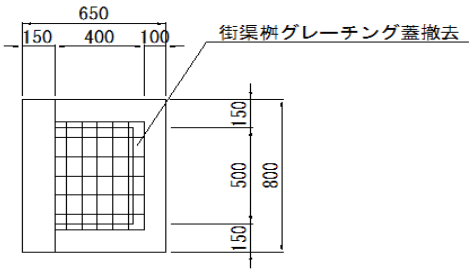

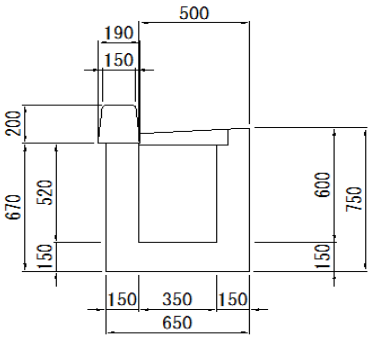

項　　目	規格･寸法	計　　算　　式	単位	数　　量
コンクリート取壊し	無　筋	(1/2×(0.75＋0.67)×0.50×0.80－1/2×(0.60＋0.52)×0.35×0.50＋0.15×0.67×0.80＋1/2×(0.15＋0.19)×0.20×0.80)×10.00	m^3	2.94

算式根拠となる構造図		
名　　称	集水桝600×600×700取壊し	10箇所当り数量

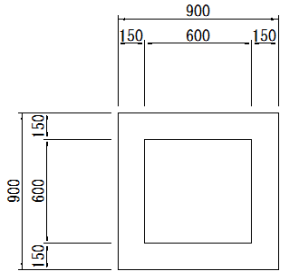

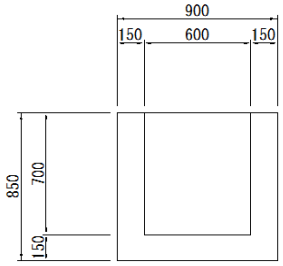

項　　目	規格･寸法	計　　算　　式	単位	数　　量
コンクリート取壊し	無　筋	(0.90×0.90×0.85−0.60×0.60×0.70)×10.00	m^3	4.37

算式根拠となる構造図		
名　　称	集水桝1000×1000×1000取壊し	10箇所当り数量

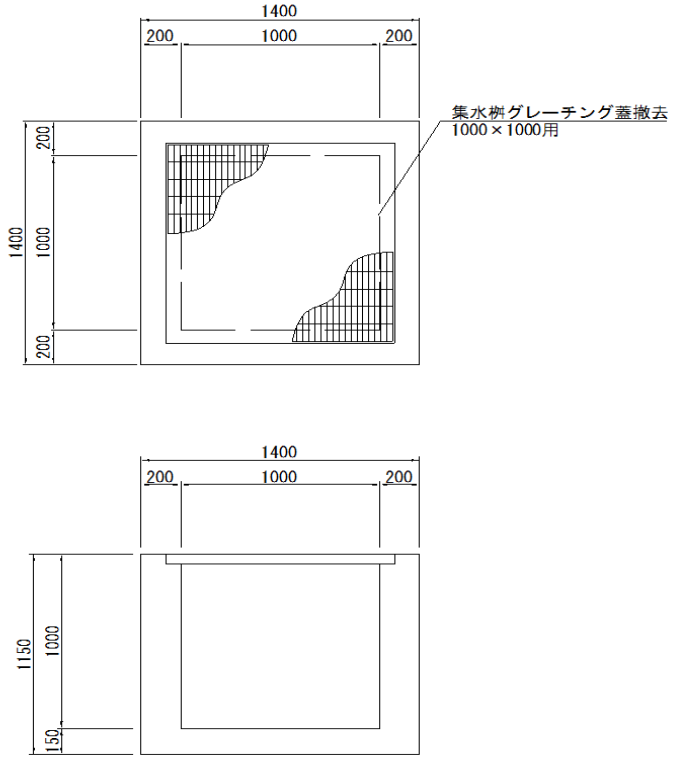

項　目	規格･寸法	計　算　式	単位	数　量
コンクリート取壊し	無　筋	(1.40×1.40×1.15−1.00×1.00×1.00)×10.00	m^3	12.54

算式根拠となる構造図		
名　　称	ブロック積A取壊し	10m当り数量

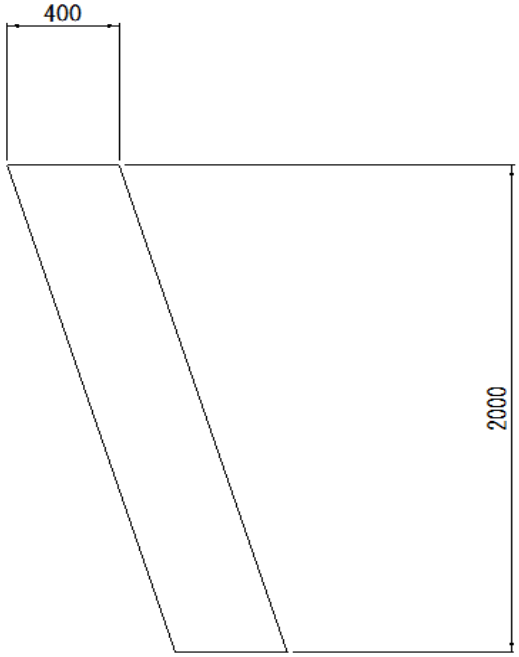

項　目	規格･寸法	計　算　式	単位	数　量
コンクリート取壊し	無　筋	0.40×2.00×10.00	m^3	8.00

算式根拠となる構造図		
名　　称	ブロック積B取壊し	10m当り数量

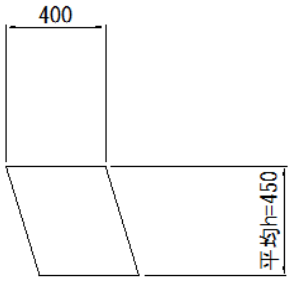

項　　目	規格･寸法	計　　算　　式	単位	数　　量
コンクリート取壊し	無　筋	0.40×0.45×10.00	m^3	1.80

算式根拠となる構造図		
名　　称	重力式擁壁A取壊し	10m当り数量

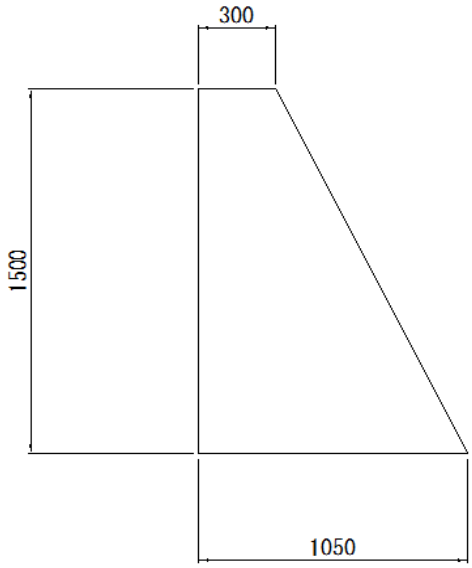

項　　目	規格･寸法	計　　算　　式	単位	数　　量
コンクリート取壊し	無　筋	1/2×(0.30＋1.05)×1.50×10.00	m^3	10.13

算式根拠となる構造図		
名　　称	重力式擁壁B取壊し	10m当り数量

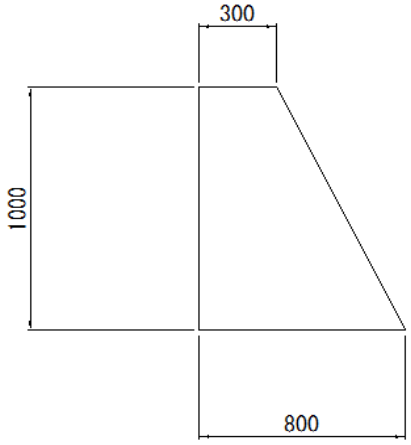

項　　目	規格･寸法	計　　算　　式	単位	数　　量
コンクリート取壊し	無　筋	1/2×(0.30＋0.80)×1.00×10.00	m^3	5.50

算式根拠となる構造図		
名　　称	縁石取壊し	10m当り数量

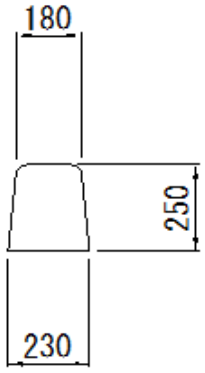

項　　目	規格･寸法	計　　算　　式	単位	数　　量
コンクリート取壊し	無　筋	1/2×(0.18＋0.23)×0.25×10.00	m^3	0.51

算式根拠となる構造図		
名　　称	境界ブロック取壊し	10m当り数量

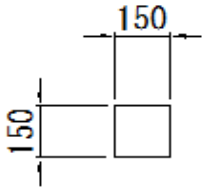

項　　目	規格･寸法	計　　算　　式	単位	数　　量
コンクリート取壊し	無　筋	0.15×0.15×10.00	m^3	0.23

算式根拠となる構造図		
名　　称	HPφ300取壊し	10m当り数量

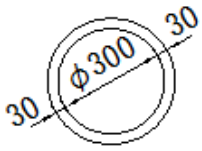

項　　目	規格･寸法	計　　算　　式	単位	数　　量
コンクリート取壊し	鉄　筋	1/4×π×(0.36×0.36−0.30×0.30)×10.00	m^3	0.31

構造物取壊し工延長調書

	測点			数量	摘要
	左・右	自	至		
舗装版取壊し					
As舗装版(t=4cm)	右	NO. 0 + 12.7	NO. 2 + 14.7	72.6	
	〃	NO. 3 + 1.8	NO. 4 + 15.0	125.4	
			合計	198.0	
As舗装版(t=10cm)	右	NO. 0 + 12.7	NO. 4 + 16.2	70.6	
舗装版切断					
As舗装版(t=4cm)	右	NO. 0 + 12.7		1.8	
	〃	NO. 4 + 11.4	NO. 4 + 14.3	2.9	
			合計	4.7	
As舗装版(t=10cm)	右	NO. 0 + 12.7	NO. 4 + 16.2	100.4	

防護柵撤去工延長調書

	測点			数量	摘要
	左・右	自	至		
転落防止柵撤去					
	右	NO. 0 + 15.8	NO. 2 + 16.8	41.1	
合計				41.1	m

運搬処理工

殻運搬処理

（1）．コンクリート殻(無筋)

コンクリート取壊し(無筋)より	V ＝	74.7 m^3
	合　計 ＝	74.7 m^3

（2）．コンクリート殻(鉄筋)

コンクリート取壊し(鉄筋)より	V ＝	0.1 m^3
	合　計 ＝	0.1 m^3

（3）．アスファルト殻

As舗装版取壊しより

t= 4cm	V＝	198.0	× 0.04 ＝	7.9 m^3
t=10cm	V＝	70.6	× 0.10 ＝	7.1 m^3
			合　計 ＝	15.0 m^3

仮　設　工
施工ヤード図

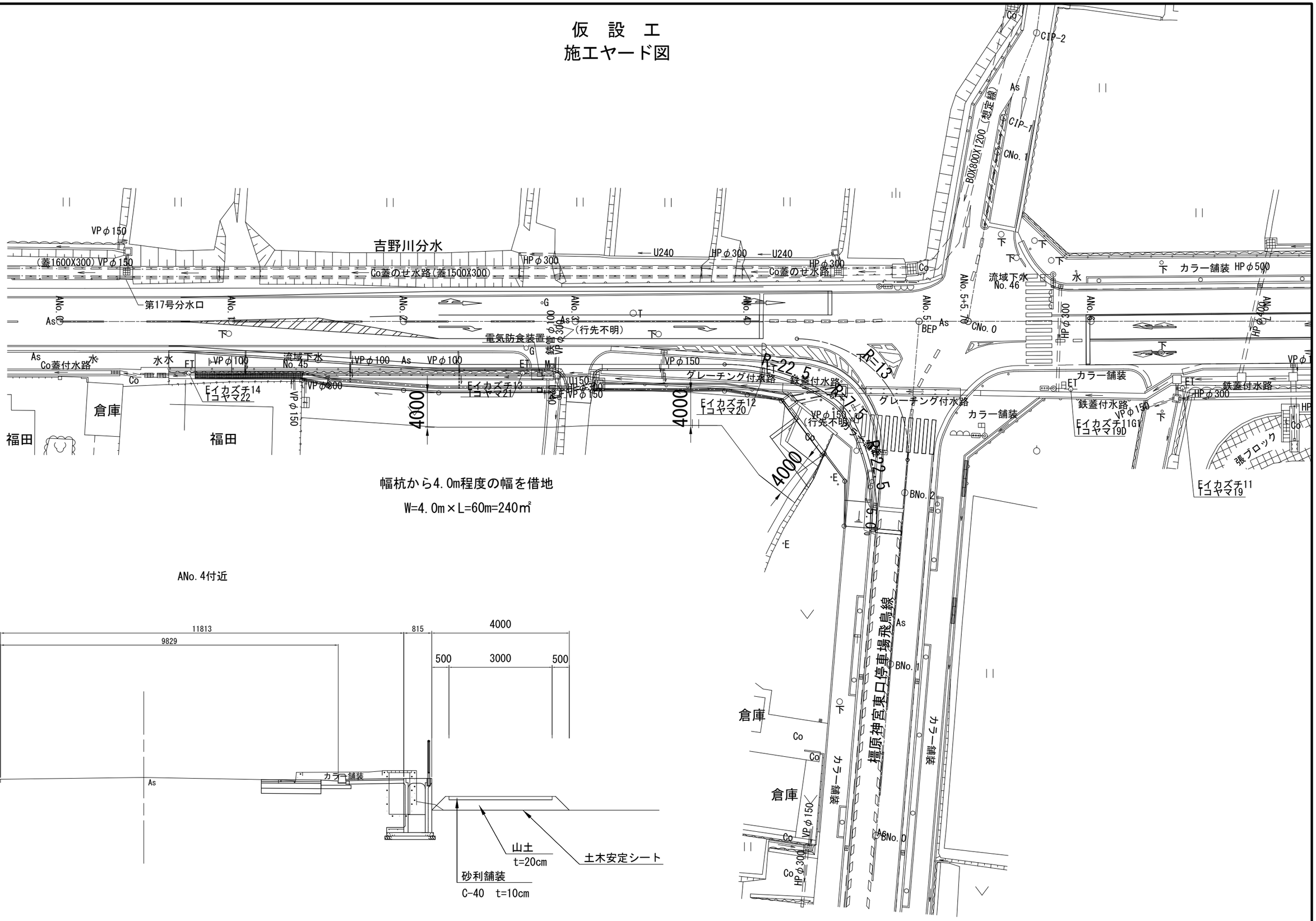

幅杭から4.0m程度の幅を借地

W=4.0m×L=60m=240㎡

ANo.4付近