道路維持工事

村道　飛鳥30号線

明日香村大字飛鳥　地内

数　量　計　算　書

数 量 総 括 表

数　量　集　計　表

工事区分	工種	種別	細別	規格	単位	計　算　式	数　量	設計数量	摘要
道路維持									
	防護柵工	路側防護柵工	転落防止柵	景観対応色1.5mピッチ	m		27.0	27	
				景観対応色2.0mピッチ	m		86.0	86	
	構造物撤去工	構造物取壊し工	転落防止柵撤去	1.5mピッチ	m		27.0	27	
				2.0mピッチ	m		86.0	86	
			殻運搬	木くず(柱材)	m3	土砂換算	0.7	1	
				※積算項目:土砂運搬		2.6×0.277=0.72m3			
			殻処分	木くず(柱材)	m3		2.6	3	

防 護 柵 工

防護柵工

設 計 数 量 集 計 表

種別・細別	路側防護柵工									
規格	転落防止柵									
	景観対応色1.5mピッチ	景観対応色2.0mピッチ								
	27.0	86.0								
	m	m								
合　　計	27.0	86.0								

防護柵工延長調書

種　別	細　別	規　格	測　点	左･右	単位	数　量	摘 要
路側防護柵工							
	転落防止柵	景観対応色 1.5mピッチ	6.0+1.2+1.0+0.9+7.5	右	m	16.6	
			1.4+1.5+7.5	左	m	10.4	
				計	m	27.0	
		景観対応色 2.0mピッチ	42.0+4.0+10.0	右	m	56.0	
			20.0+10.0	左	m	30.0	
				計	m	86.0	

根拠となる構造図

転落防止柵(1.5mピッチ)

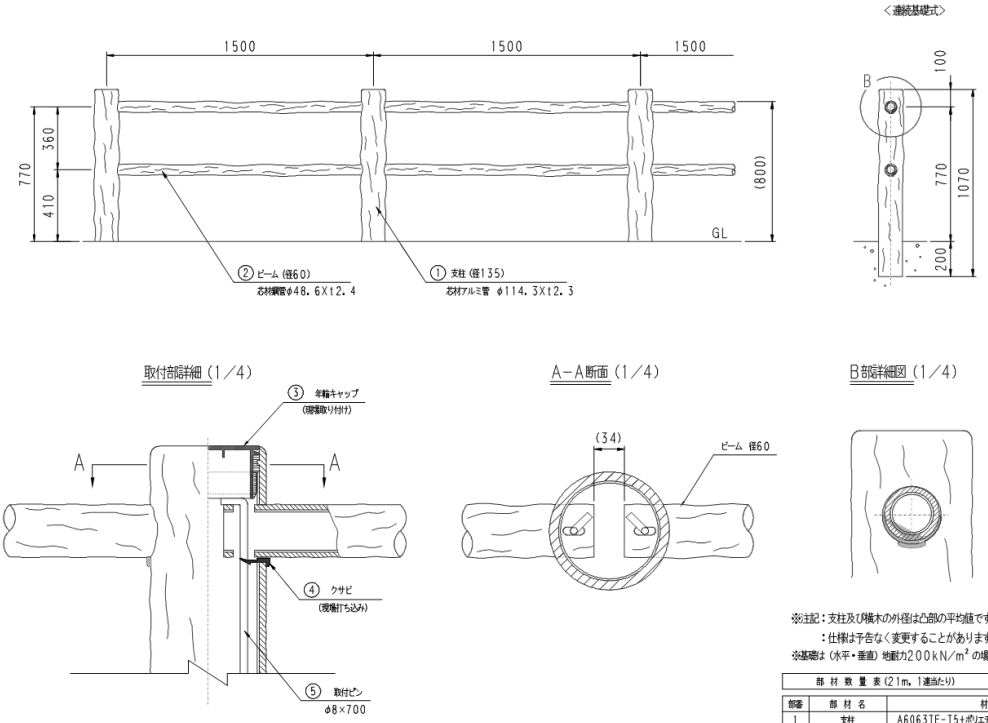

※注記：支柱及び横木の外径は凸部の平均値です。
：仕様は予告なく変更することがあります。
※基礎は (水平・垂直) 地耐力200kN/m² の場合の参考寸法です。

部 材 数 量 表 (21m, 1連当たり)

部番	部 材 名	材 質	摘 要	数量
1	支柱	A6063TE-T5+ポリエチレン系樹脂 (廃プラスチック再生品)	アルミ+樹脂被覆	15
2	ビーム	STK400+ポリエチレン系樹脂 (廃プラスチック再生品)	亜鉛めっき+樹脂被覆	28
3	年輪キャップ	ポリエチレン系樹脂 (廃プラスチック再生品)		15
4	クサビ	ポリエチレン系樹脂 (廃プラスチック再生品)	クロ	56
5	取付ピン	SS400	亜鉛めっき	28

10m当り

工種	細別	計　　算　　式	単位	数量
転落防止柵(1.5mピッチ)	連続基礎式		m	10.000

根拠となる構造図

転落防止柵(2.0mピッチ)

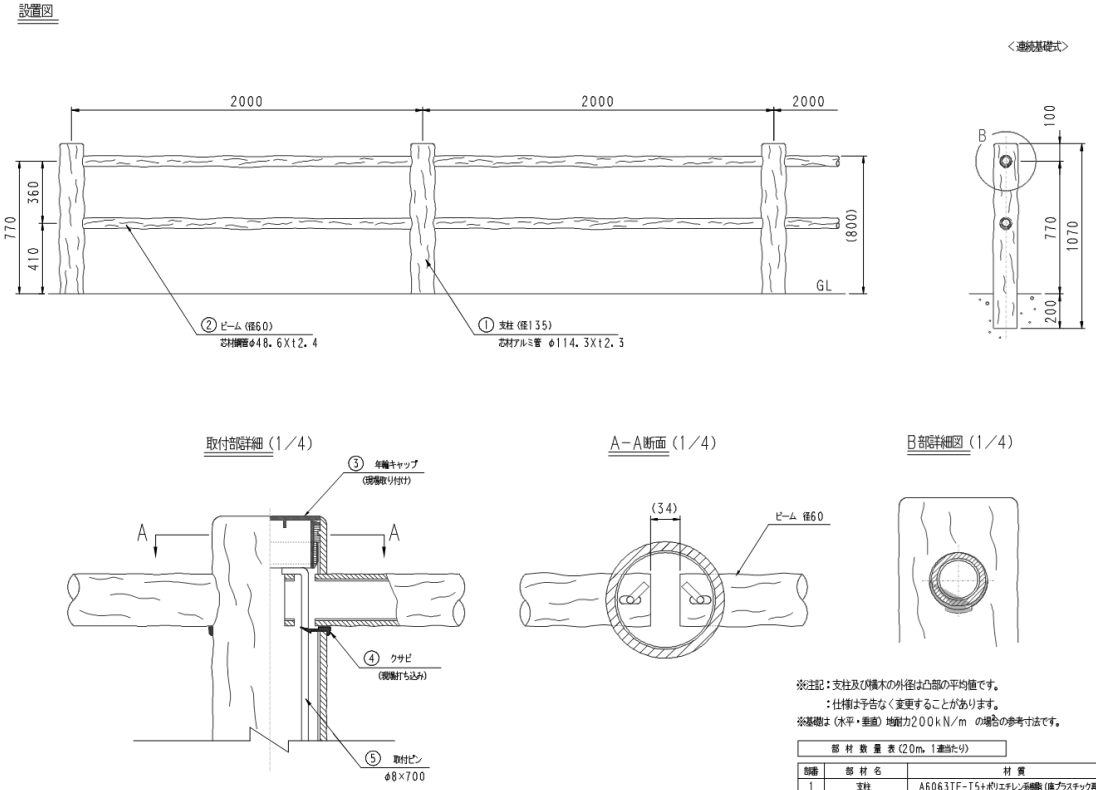

※注記：支柱及び横木の外径は凸部の平均値です。
：仕様は予告なく変更することがあります。
※基礎は（水平・垂直）地耐力200kN/m の場合の参考寸法です。

部材数量表（20m、1連当たり）

部番	部材名	材質	摘要	数量
1	支柱	A6063TE-T5+ポリエチレン系樹脂（廃プラスチック再生品）	アルミ+樹脂被覆	11
2	ビーム	STK400+ポリエチレン系樹脂（廃プラスチック再生品）	亜鉛めっき+樹脂被覆	20
3	年輪キャップ	ポリエチレン系樹脂（廃プラスチック再生品）		11
4	クサビ	ポリエチレン系樹脂（廃プラスチック再生品）	クロ	40
5	取付ピン	SS400	亜鉛めっき	20

10m当り

工種	細別	計　算　式	単位	数量
転落防止柵(2.0mピッチ)	連続基礎式		m	10.000

構造物撤去工

構造物撤去工　　設計数量集計表

種別・細別	構造物取壊し工		殻運搬処理工							
規格	転落防止柵撤去		殻運搬	殻処分						
	1.5mピッチ	2.0mピッチ	木くず(柱材)	木くず(柱材)						
	27.0	86.0	2.6	2.6						
	m	m	m3	m3						
合　　計	27.0	86.0	2.6	2.6						

構造物撤去工調書

種　別	細　別	規　格	式	単位	数　量	摘 要
防護柵撤去工	転落防止柵撤去	1.5mピッチ	防護柵工延長調書より	m	27.0	
		2.0mピッチ	〃	m	86.0	
運搬処理工	殻運搬	木くず (柱材)	支柱:65×0.019=1.24 ビーム:(27×2+86.0×2)× 0.006=1.36 計:1.24+1.36=2.60	m3	2.6	
	殻処分	木くず(柱材)	上記より	m3	2.6	

根拠となる構造図

転落防止柵撤去

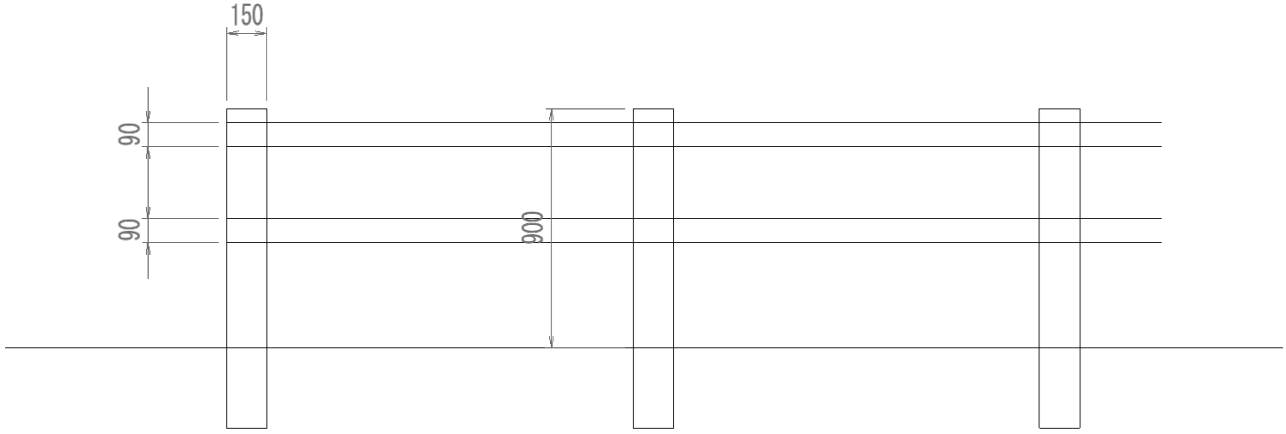

支柱:1本・ビーム:m当り

工種	細別	計　　算　　式	単位	数量
転落防止柵撤去				
支柱取壊し	木くず(柱材)	0.15^2/4.0×π×1.1	m3	0.019
ビーム取壊し	木くず(柱材)	0.09^2/4.0×π	m3	0.006